GESSI®

CATÁLOGO NOM 2025

COD-06062025



AKABA

BATHROOM

INVERSO RIGATO	pag.	04
INVERSO DIAMANTATO	pag.	06
INVERSO BATH&SHOWER	pag.	08
VENTAGLIO	pag.	10
ORIGINI	pag.	12
GESSI316 FLESSA	pag.	26
GESSI316 BATH&SHOWER	pag.	28
INCISO -	pag.	32
INCISO +	pag.	34
INCISO BATH&SHOWER	pag.	36
VENTI20	pag.	40
ANELLO	pag.	45
INGRANAGGIO	pag.	49
HABITO INTRECCIO	pag.	54
HABITO DIAMANTATO	pag.	56
HABITO BATH&SHOWER	pag.	58
RETTANGOLO K	pag.	60
RETTANGOLO	pag.	62
GOCCIA	pag.	64
RILIEVO	pag.	65
MINIMALISTIC SHOWER	pag.	70

PRIVATE WELLNESS

HI-FI	pag.	73
HI-FI ECLECTIC	pag.	77
SOGNI	pag.	81
MINIMALI	pag.	83
COLOUR	pag.	85
TONDO SHOWER	pag.	87
SPOTWATER316	pag.	89
SPOTWATER	pag.	91
OUTDOOR	pag.	96
OUTDOOR L	pag.	100

EMPORIO

VIA MANZONI	pag.	103
VIA TORTONA	pag.	106

COMPONENTS

TECHNICAL ACCESSORIES	pag.	109



031 Chrome



147 Chrome Brushed



149 Finox Brushed Nickel



238 Mirror Steel



239 Steel Brushed



713 Antique Brass



187 Aged Bronze



845 Dark Bronze



856 Corten



299 Matte Black

279 Matte White



030 Copper PVD



706 Black Metal PVD



735 Warm Bronze PVD



246 Gold PVD



710 Brass PVD



720 Nickel PVD



708 Copper Brushed PVD



707 Black Metal brushed



726 Warm Bronze Brushed PVD



716 Gold Brushed



727 Brass Brushed PVD



123 Copper GHRC



125 Copper Brushed GHRC



124 Black Metal GHRC



126 Black Metal Brushed GHRC

273 Matte Greige



275 Matte Cipria



276 Matte Agave



277 Glossy Ocra
280 Matte Ocra



278 Glossy Coral
281 Matte Coral

FLEXIBLE FINISHES / ACABADOS FLEXIBLE

01637

031 Chrome
Flex Color: Chrome



147 Chrome Brushed
Flex Color: Chrome



149 Finox
Flex Color: Nickel



720 Nickel PVD
Flex Color: Nickel



030 Copper PVD
Flex Color: Copper



708 Copper Brushed PVD
Flex Color: Copper



706 Black Metal PVD
Flex Color: Black



707 Black Metal Brushed PVD
Flex Color: Black



187 Aged Bronze
Flex Color: Black



713 Antique Brass
Flex Color: Black



845 Dark Bronze
Flex Color: Black



299 Matte Black
Flex Color: Black



710 Brass PVD
Flex Color: Gold



727 Brass Brushed PVD
Flex Color: Gold



735 Warm Bronze PVD
Flex Color: Bronze



726 Warm Bronze Brushed PVD
Flex Color: Bronze



246 Gold PVD
Flex Color: Gold



716 Gold Brushed PVD
Flex Color: Gold



279 Matte White
Flex Color: White



GESSI

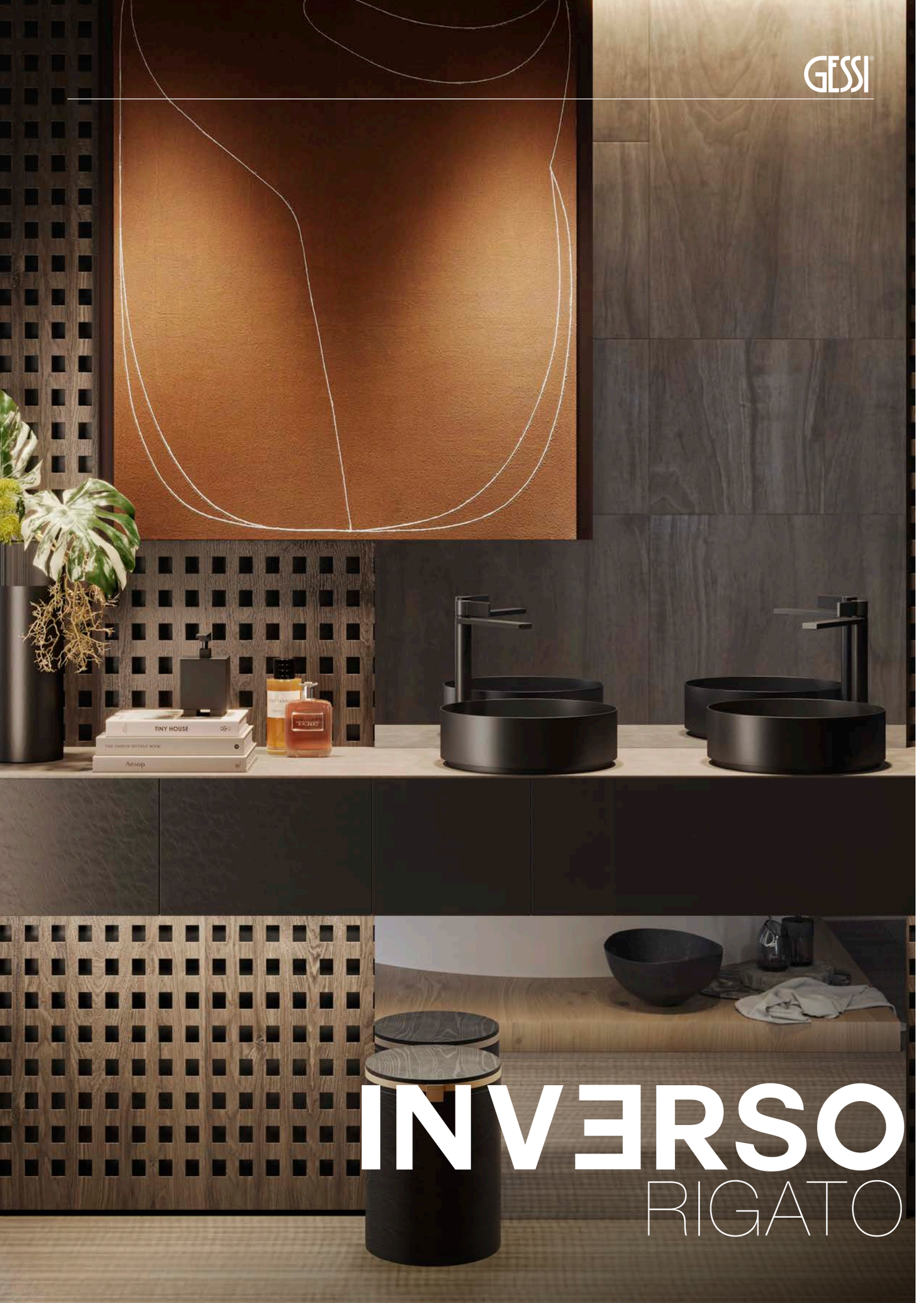

INVERSO
RIGATO



63584

Barra con guia deslizante magnética con maneral antical y flexible de 1,50 m. RIGATO.
Sliding rail with antilimestone handshower, 1,50 m flexible hose. RIGATO.

031	Chrome	**708**	Copper Br. PVD
149	Finox Br. Nickel	**735**	Warm Bronze PVD
299	Matte Black	**726**	Warm Bronze Br. PVD
706	Black Metal PVD	**710**	Brass PVD
707	Black Metal Br. PVD	**727**	Brass Br. PVD
030	Copper PVD		

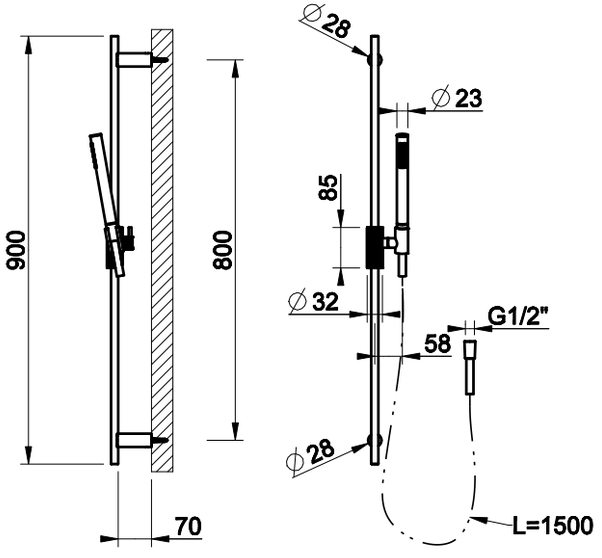

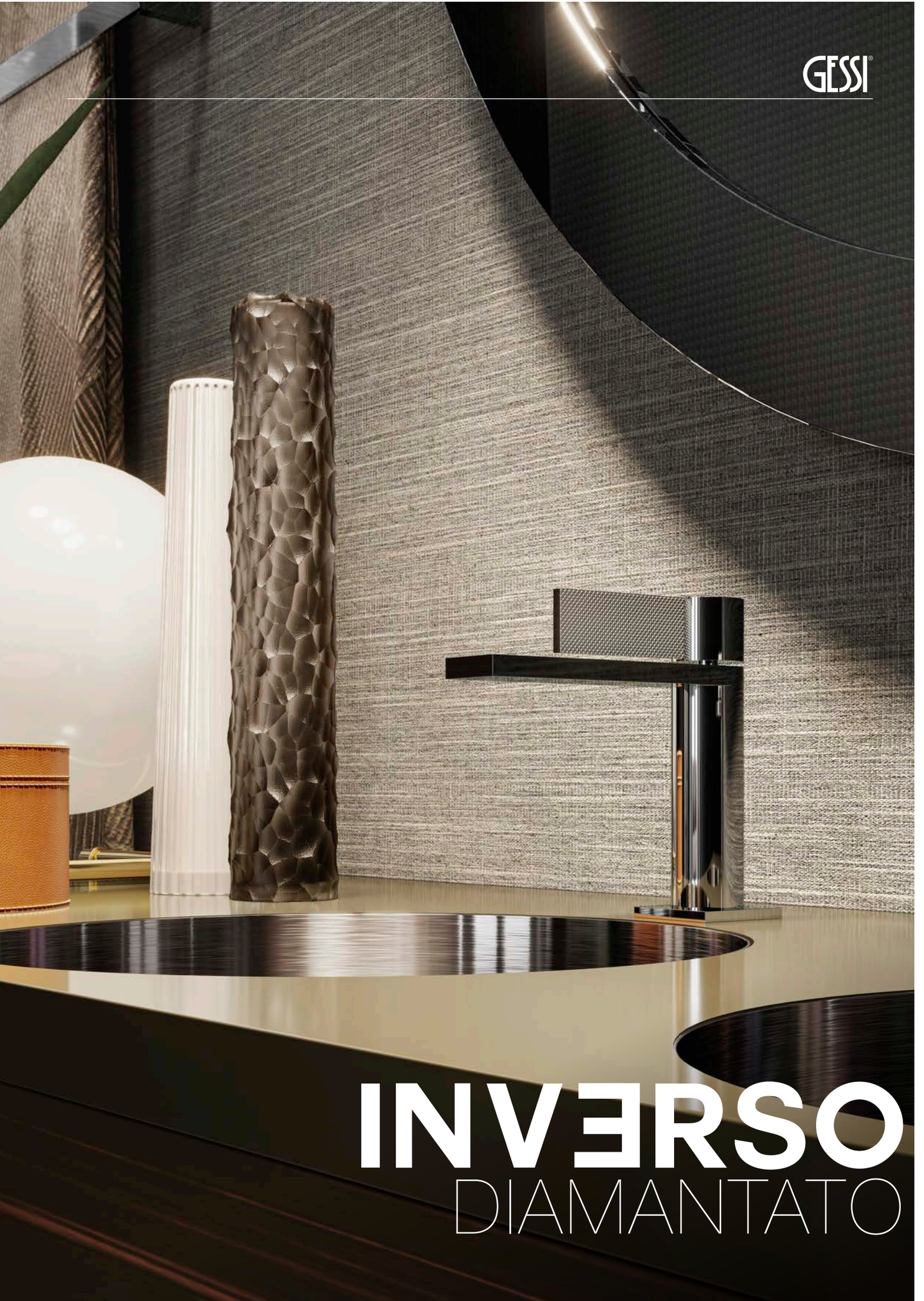

INVERSO
DIAMANTATO



73628

Parte externa mexclador de bañera de suelo con maneral de ducha antical y desviador automático. DIAMANTATO
External part freestanding bath mixer with automatic diverter and antilimestone handshower. DIAMANTATO.

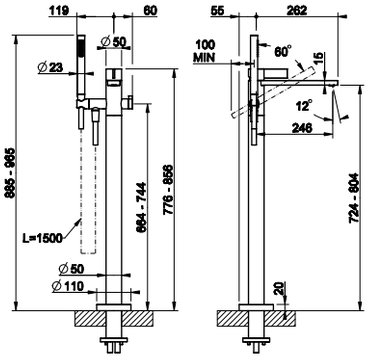

031	Chrome	708	Copper Br. PVD
149	Finox Br. Nickel	735	Warm Bronze PVD
299	Matte Black	726	Warm Bronze Br. PVD
706	Black Metal PVD	710	Brass PVD
707	Black Metal Br. PVD	727	Brass Br. PVD
030	Copper PVD		



63484

Barra deslizante completa con teleducha antical, flexible de 1,50 m. DIAMANTATO.
Sliding rail with antilimestone handshower, 1,50 m flexible hose. DIAMANTATO.

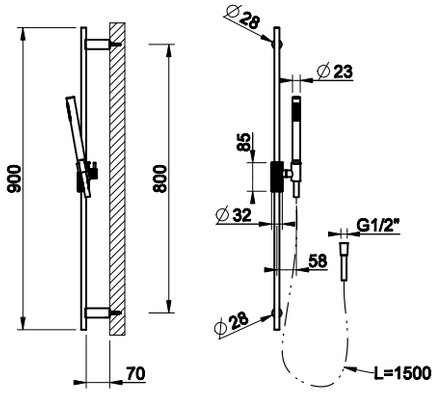

031	Chrome	708	Copper Br. PVD
149	Finox Br. Nickel	735	Warm Bronze PVD
299	Matte Black	726	Warm Bronze Br. PVD
706	Black Metal PVD	710	Brass PVD
707	Black Metal Br. PVD	727	Brass Br. PVD
030	Copper PVD		



INVERSO
BATH & SHOWER

59158

Rociador ducha para fijación a pared, antical y movil.
Wall-fixing antilimestone and adjustable headshower



031	Chrome	726	Warm Bronze Br. PVD
149	Finox Br. Nickel	710	Brass PVD
299	Matte Black	727	Brass Br. PVD
720	Nickel PVD	246	Gold PVD
706	Black Metal PVD	716	Gold Br. PVD
707	Black Metal Br. PVD	845	Dark Bronze
030	Copper PVD	187	Aged Bronze
708	Copper Br. PVD	713	Antique Brass
735	Warm Bronze PVD	279	Matte White

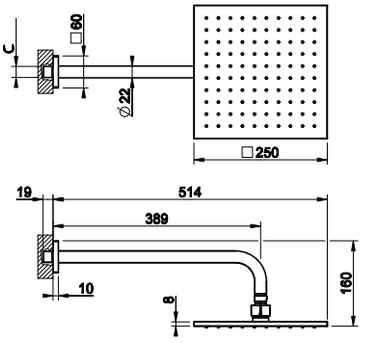

59155

Rociador de ducha,antical de techo, movil
Ceiling-mounted adjustable and antilimestone showerhead



031	Chrome	726	Warm Bronze Br. PVD
149	Finox Br. Nickel	710	Brass PVD
299	Matte Black	727	Brass Br. PVD
720	Nickel PVD	246	Gold PVD
706	Black Metal PVD	716	Gold Br. PVD
707	Black Metal Br. PVD	845	Dark Bronze
030	Copper PVD	187	Aged Bronze
708	Copper Br. PVD	713	Antique Brass
735	Warm Bronze PVD	279	Matte White

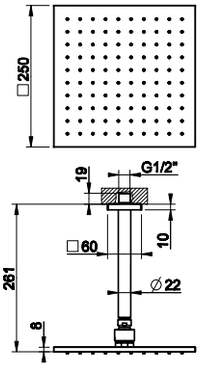

63099

Set ducha magnético incluye toma de agua,
flexible 1,50 m Cromalux y maneral antical
Magnetic shower set with water outlet, 1,50 m Cromalux flexible hose and antilimestone handshower

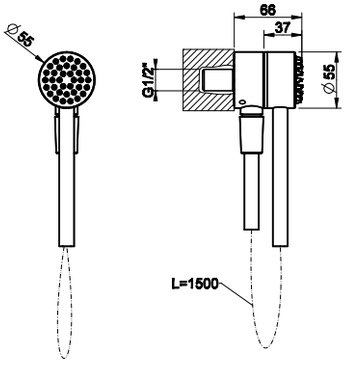

031	Chrome	726	Warm Bronze Br. PVD
149	Finox Br. Nickel	710	Brass PVD
299	Matte Black	727	Brass Br. PVD
720	Nickel PVD	246	Gold PVD
706	Black Metal PVD	716	Gold Br. PVD
707	Black Metal Br. PVD	845	Dark Bronze
030	Copper PVD	187	Aged Bronze
708	Copper Br. PVD	713	Antique Brass
735	Warm Bronze PVD		



14372

Maneral de ducha antical.
Antilimestone handshower.



031	Chrome	726	Warm Bronze Br. PVD
149	Finox Br. Nickel	710	Brass PVD
299	Matte Black	727	Brass Br. PVD
720	Nickel PVD	246	Gold PVD
706	Black Metal PVD	716	Gold Br. PVD
707	Black Metal Br. PVD	845	Dark Bronze
030	Copper PVD	187	Aged Bronze
708	Copper Br. PVD	713	Antique Brass
735	Warm Bronze PVD	279	Matte White

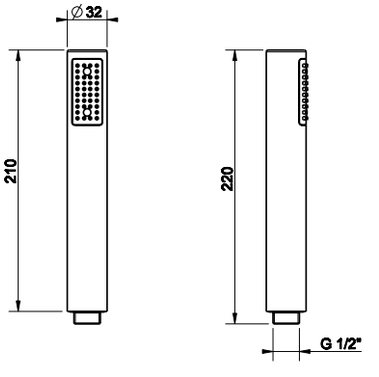



VENTAGLIO



63352

Rociador de ducha de techo, movil
Ceiling-mounted adjustable shower head

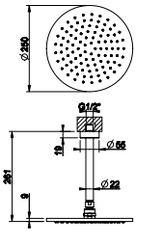

031	Chrome	**726**	Warm Bronze Br. PVD
149	Finox Br. Nickel	**710**	Brass PVD
299	Matte Black	**727**	Brass Br. PVD
720	Nickel PVD	**246**	Gold PVD
706	Black Metal PVD	**716**	Gold Br. PVD
707	Black Metal Br. PVD	**845**	Dark Bronze
030	Copper PVD	**187**	Aged Bronze
708	Copper Br. PVD	**713**	Antique Brass
735	Warm Bronze PVD	**279**	Matte White



63350

Rociador de ducha de techo, longitud bajo pedido *Ceiling-mounted showerhead, lenght on request*

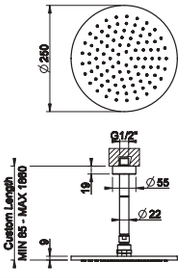

031	Chrome	**726**	Warm Bronze Br. PVD
149	Finox Br. Nickel	**710**	Brass PVD
299	Matte Black	**727**	Brass Br. PVD
720	Nickel PVD	**246**	Gold PVD
706	Black Metal PVD	**716**	Gold Br. PVD
707	Black Metal Br. PVD	**845**	Dark Bronze
030	Copper PVD	**187**	Aged Bronze
708	Copper Br. PVD	**713**	Antique Brass
735	Warm Bronze PVD	**279**	Matte White



14372

Maneral de ducha antical.
Antilimestone handshower.

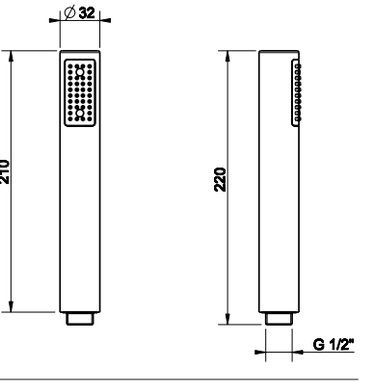

031	Chrome	**726**	Warm Bronze Br. PVD
149	Finox Br. Nickel	**710**	Brass PVD
299	Matte Black	**727**	Brass Br. PVD
720	Nickel PVD	**246**	Gold PVD
706	Black Metal PVD	**716**	Gold Br. PVD
707	Black Metal Br. PVD	**845**	Dark Bronze
030	Copper PVD	**187**	Aged Bronze
708	Copper Br. PVD	**713**	Antique Brass
735	Warm Bronze PVD	**279**	Matte White



ORIGINI

WARM

1



275
CIPRIA

2



726
WARM BRONZE
BRUSHED PVD

3



845
DARK BRONZE

4



287
WARM
ART INSERT

A

275

CIPRIA

BASIN



A1
66002#275



A2
66002#275
66600#726



A3
66002#275
66600#845



A4
66002#275
66602#287

B

726

BASIN

SHOWER

BATHTUB

ACCESSORIES

FLUSH PLATES

WARM BRONZE BRUSHED PVD



B1
66002#726
66600#275



B2
66002#726



B3
66002#726
66600#845



B4
66002#726
66602#287

C

845

BASIN

SHOWER

BATHTUB

ACCESSORIES

FLUSH PLATES

DARK BRONZE



C1
66002#845
66600#275



C2
66002#845
66600#726



C3
66002#845



C4
66002#845
66602#287

NEUTRAL

1



273
GREIGE

2



149
FINOX
BRUSHED NICKEL

3



720
NICKEL PVD

4



286
NEUTRAL
ART INSERT

A

273

GREIGE



BASIN

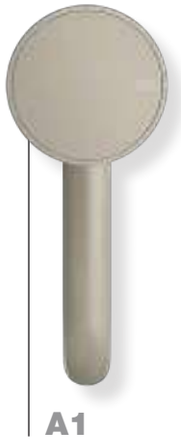

A1
66002#273



A2
66002#273
66600#149



A3
66002#273
66600#720



A4
66002#273
66602#286

B

149

BASIN

SHOWER

BATHTUB

ACCESSORIES

FLUSH PLATES

FINOX BRUSHED NICKEL



B1
66002#149
66600#273



B2
66002#149



B3
66002#149
66600#720



B4
66002#149
66602#286

C

720

BASIN

SHOWER

BATHTUB

ACCESSORIES

FLUSH PLATES

NICKEL PVD



C1
66002#720
66600#273



C2
66002#720
66600#149



C3
66002#720



C4
66002#720
66602#286

ACCENT

1



277
OCRA

2



727
BRASS BRUSHED PVD

3



299
MATTE BLACK

4



289
ACCENT
ART INSERT

A

277

OCRA



BASIN

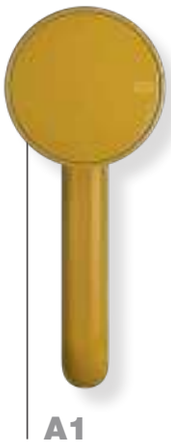

A1
66002#277



A2
66002#277
66600#727



A3
66002#277
66600#299



A4
66002#277
66602#289

B

727

BASIN

SHOWER

BATHTUB

ACCESSORIES

FLUSH PLATES

BRASS BRUSHED PVD



B1
66002#727
66600#277



B2
66002#727



B3
66002#727
66600#299



B4
66002#727
66602#289

C

299

BASIN

SHOWER

BATHTUB

ACCESSORIES

FLUSH PLATES

MATTE BLACK



C1
66002#299
66600#277



C2
66002#299
66600#727



C3
66002#299



C4
66002#299
66602#289

MATERIC

1

278
CORAL

2

708
COPPER BRUSHED
PVD

3

706
BLACK METAL
PVD

4

290
MATERIC
ART INSERT

A
278

BASIN

CORAL


A1
66002#278


A2
66002#278
66600#708


A3
66002#278
66600#706


A4
66002#278
66602#290

B

708

BASIN

SHOWER

BATHTUB

ACCESSORIES

FLUSH PLATES

COPPER BRUSHED PVD



B1
66002#708
66600#278



B2
66002#708



B3
66002#708
66600#706



B4
66002#708
66602#290

C

706

BASIN

SHOWER

BATHTUB

ACCESSORIES

FLUSH PLATES

BLACK METAL PVD



C1
66002#706
66600#278



C2
66002#706
66600#708



C3
66002#706



C4
66002#706
66602#290

NATURE

1



276
AGAVE

2



707
BLACK METAL
BRUSHED PVD

3



031
CHROME

4



288
NATURE
ART INSERT

A

AGAVE

276

BASIN



A1
66002#276



A2
66002#276
66600#707



A3
66002#276
66600#031



A4
66002#276
66602#288

B
707

BASIN

SHOWER

BATHTUB

ACCESSORIES

FLUSH PLATES

BLACK METAL BRUSHED PVD



B1
66002#707
66600#276



B2
66002#707



B3
66002#707
66600#031



B4
66002#707
66602#288

C
031

BASIN

SHOWER

BATHTUB

ACCESSORIES

FLUSH PLATES

CHROME



C1
66002#031
66600#276



C2
66002#031
66600#707



C3
66002#031



C4
66002#031
66602#288



#149
FINOX BRUSHED NICKEL



#707
BLACK METAL BRUSHED PVD



#727
BRASS BRUSHED PVD



#726
WARM BRONZE BRUSHED PVD



#845
DARK BRONZE



#708
COPPER BRUSHED PVD



#720
NICKEL PVD



#706
BLACK METAL PVD



#031
CHROME



#299
MATTE BLACK



BASIN



BASIN



SHOWER

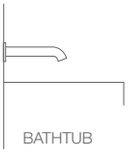

BATHTUB



BIDET



ACCESSORIES



FLUSH PLATES



#275
MATTE CIPRIA



#273
MATTE GREIGE



#276
MATTE AGAVE



#277
GLOSSY OCRA



#278
GLOSSY CORAL



BASIN

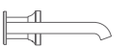

BASIN



BIDET





WASHBASIN

ONLY IN
MATTE FINISHES:

#521 CRISTALPLANT MATTE WHITE
#511 CRISTALPLANT MATTE BLACK
#507 CRISTALPLANT MATTE CIPRIA
#506 CRISTALPLANT MATTE GREIGE
#509 CRISTALPLANT MATTE OCRA
#510 CRISTALPLANT MATTE CORAL
#508 CRISTALPLANT MATTE AGAVE





FLUSH PLATES OUTDOOR

ONLY IN
MATTE FINISHES:

#280 MATTE OCRA
#281 MATTE CORAL
#275 MATTE CIPRIA
#273 MATTE GREIGE
#278 MATTE AGAVE

66600

Insert

WARM



#275
MATTE CIPRIA



#726
WARM BRONZE
BRUSHED PVD



#845
DARK BRONZE

NEUTRAL



#273
MATTE GREIGE



#149
FINOX
BRUSHED NICKEL



#720
NICKEL PVD

ACCENT



#277
GLOSSY OCRA

#280
MATTE OCRA



#727
BRASS
BRUSHED PVD



#299
MATTE BLACK

MATERIC

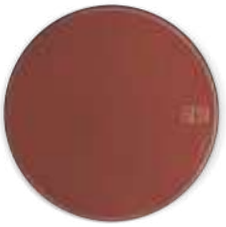

#278
GLOSSY CORAL

#281
MATTE CORAL



#708
COPPER
BRUSHED PVD



#706
BLACK
METAL PVD

NATURE



#276
MATTE AGAVE



#707
BLACK METAL
BRUSHED PVD



#031
CHROME

66602

ART insert



#287
WARM



#286
NEUTRAL



#289
ACCENT



#290
MATERIC



#288
NATURE

66150

Ducha anticalcárea orientable de pared
Wall-mounted anti limestone and adjustable head shower



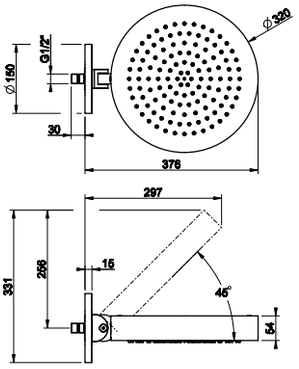

031	Chrome	707	Black Metal Br. PVD
149	Finox Br. Nickel	708	Copper Br. PVD
299	Matte Black	726	Warm Bronze Br. PVD
720	Nickel PVD	727	Brass Br. PVD
706	Black Metal PVD	845	Dark Bronze

63348

Rociador de ducha de pared, movil
Wall-mounted adjustable showerhead



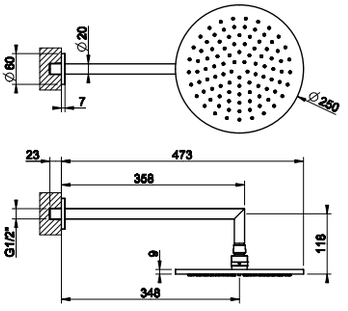

031	Chrome	726	Warm Bronze Br. PVD
149	Finox Br. Nickel	710	Brass PVD
299	Matte Black	727	Brass Br. PVD
720	Nickel PVD	246	Gold PVD
706	Black Metal PVD	716	Gold Br. PVD
707	Black Metal Br. PVD	845	Dark Bronze
030	Copper PVD	187	Aged Bronze
708	Copper Br. PVD	713	Antique Brass
735	Warm Bronze PVD	279	Matte White

63352

Rociador de ducha de techo, movil
Ceiling-mounted adjustable shower head

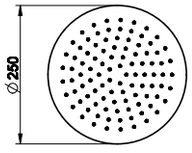

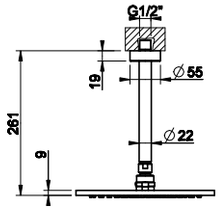



031	Chrome	726	Warm Bronze Br. PVD
149	Finox Br. Nickel	710	Brass PVD
299	Matte Black	727	Brass Br. PVD
720	Nickel PVD	246	Gold PVD
706	Black Metal PVD	716	Gold Br. PVD
707	Black Metal Br. PVD	845	Dark Bronze
030	Copper PVD	187	Aged Bronze
708	Copper Br. PVD	713	Antique Brass
735	Warm Bronze PVD	279	Matte White

63350

Rociador de ducha de techo, longitud bajo pedido
Ceiling-mounted showerhead, lenght on request

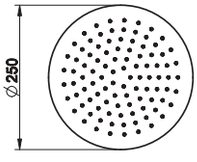

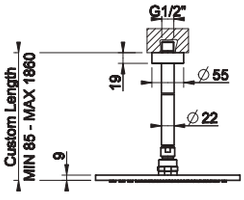



031	Chrome	726	Warm Bronze Br. PVD
149	Finox Br. Nickel	710	Brass PVD
299	Matte Black	727	Brass Br. PVD
720	Nickel PVD	246	Gold PVD
706	Black Metal PVD	716	Gold Br. PVD
707	Black Metal Br. PVD	845	Dark Bronze
030	Copper PVD	187	Aged Bronze
708	Copper Br. PVD	713	Antique Brass
735	Warm Bronze PVD	279	Matte White

14372

Maneral de ducha antical.
Antilimestone handshower.



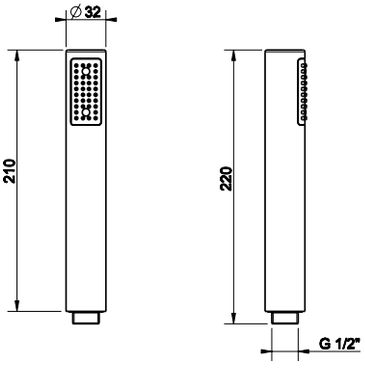

031	Chrome	726	Warm Bronze Br. PVD
149	Finox Br. Nickel	710	Brass PVD
299	Matte Black	727	Brass Br. PVD
720	Nickel PVD	246	Gold PVD
706	Black Metal PVD	716	Gold Br. PVD
707	Black Metal Br. PVD	845	Dark Bronze
030	Copper PVD	187	Aged Bronze
708	Copper Br. PVD	713	Antique Brass
735	Warm Bronze PVD	279	Matte White

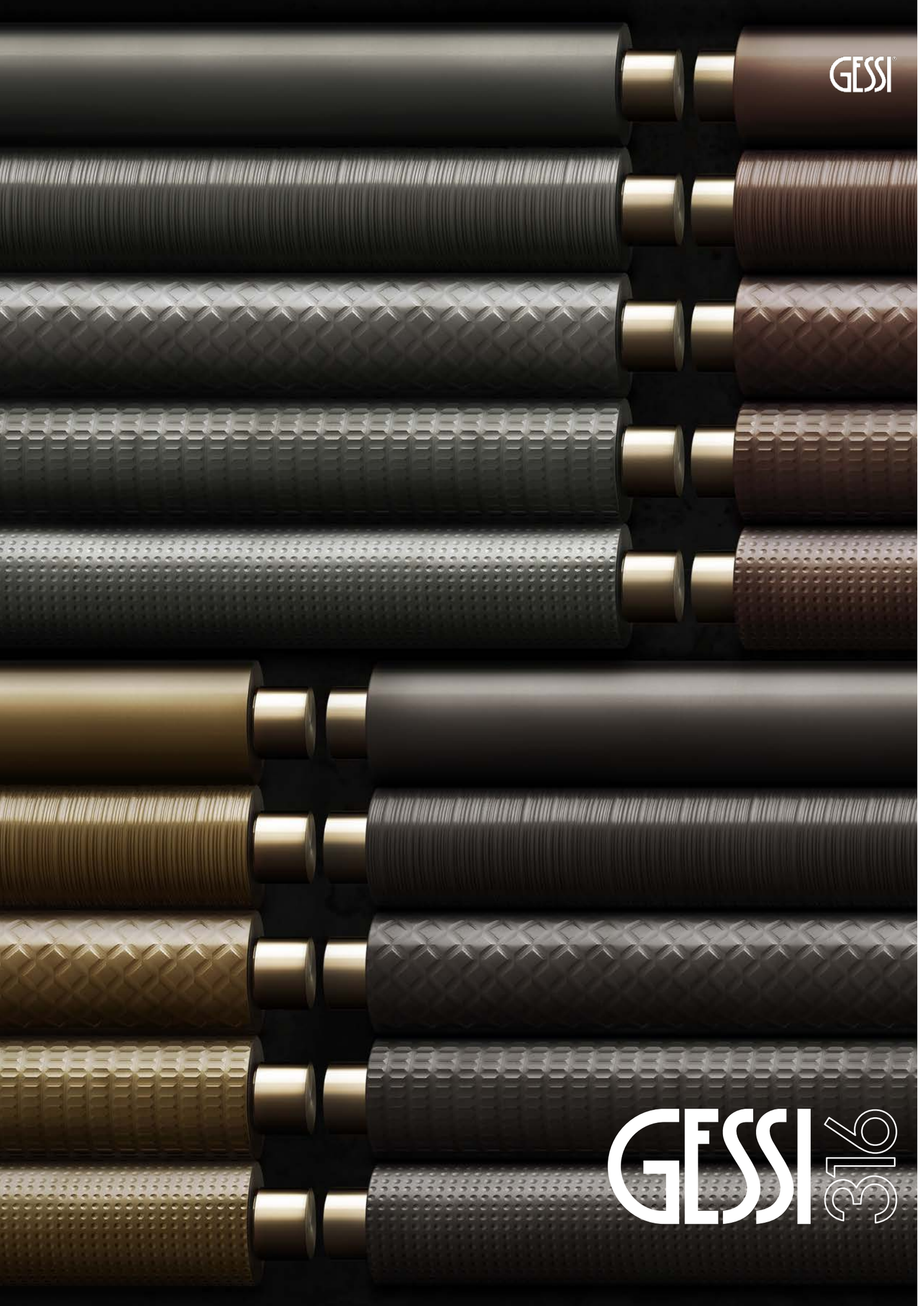

GESSI316

	FLESSA	TRAME	INTRECCIO	MECCANICA	CESELLO
					

#239 Steel Brushed

					

#707 Black Metal Brushed PVD

		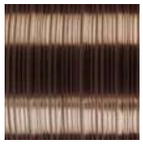			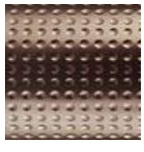

#708 Copper Brushed PVD

				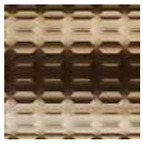	

#726 Warm Bronze Brushed PVD

					

#727 Brass Brushed PVD

					

#299 Matte Black



GESSI

GESSI 316

BATH-SHOWER

GESSI316

54043

Grupo borde bañera de 3 orificios para erogación
a columna de bañera con desviador, flexible
de 1,50 m y maneral de ducha antical
Three-holes bath mixer with diverter, 1,50 m flexible hose and antilimestone handshower. To be used with overflow filler



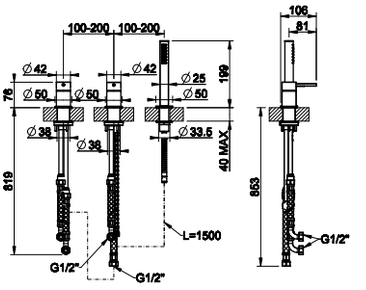

239 Steel Br.
299 Matte Black
707 Black Metal Br. PVD
708 Copper Br. PVD
726 Warm Bronze Br. PVD
727 Brass Br. PVD

54037

Bateria borde bañera 4 orificios, con caño de erogación,
desviador,flexible de 1,50 m y maneral de ducha antical
Four-holes bath mixer with diverter, tub-filler spout and
1,50 m flexible hose and antilimestone handshower



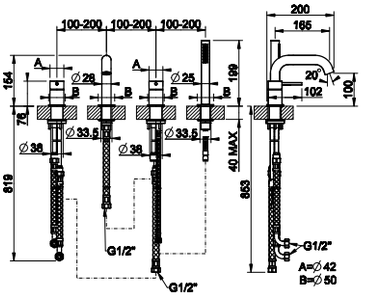

239 Steel Br.
299 Matte Black
707 Black Metal Br. PVD
708 Copper Br. PVD
726 Warm Bronze Br. PVD
727 Brass Br. PVD

54127

Soporte sobre encimera con ducha antical
y flexibles de conexion de 1,50 m
Conical shower hook with antilimestone
handshower and 1,5 m flexible



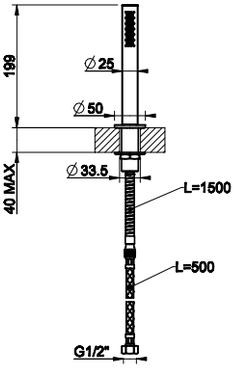

239 Steel Br.
299 Matte Black
707 Black Metal Br. PVD
708 Copper Br. PVD
726 Warm Bronze Br. PVD
727 Brass Br. PVD

54028

Partes externas mezclador bañera
External parts freestanding bath mixer with automatic
diverter

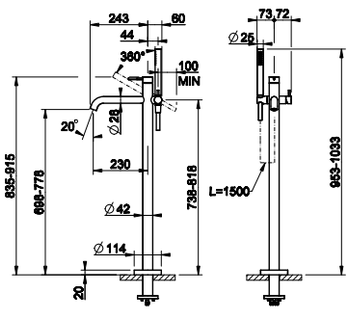



239 Steel
299 Matte Black
707 Black Metal Br. PVD
708 Copper Br. PVD
726 Warm Bronze Br. PVD
727 Brass Br. PVD

54038



Partes externas para mezclador bañera de pared, de 2 vías, desviador, toma de agua y soporte para maneral
External parts wall-mounted for shower mixer, two-way, diverter, water outlet, handshower hook

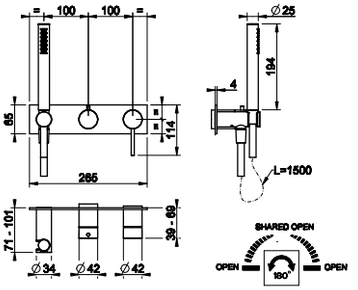

239	Steel Br.	**708**	Copper Br. PVD
299	Matte Black	**726**	Warm Bronze Br. PVD
707	Black Metal Br. PVD	**727**	Brass Br. PVD

54039

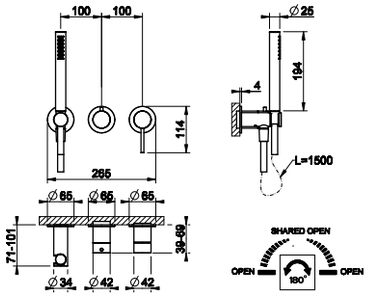

Partes externas para mezclador bañera de pared, de 2 vías, desviador, toma de agua y soporte para maneral
External parts wall-mounted for shower mixer, two-way, diverter, water outlet, handshower hook



239	Steel Br.	**708**	Copper Br. PVD
299	Matte Black	**726**	Warm Bronze Br. PVD
707	Black Metal Br. PVD	**727**	Brass Br. PVD

54045

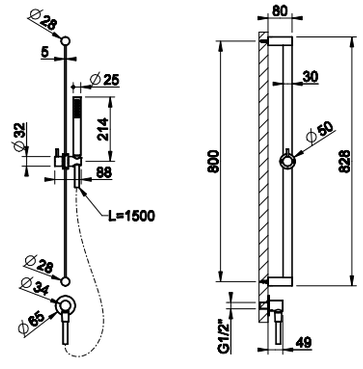

Barra deslizante completa con teleducha antical, flexible de1,50 m y toma de agua
Sliding rail with antilimestone handshower, 1,50 m flexible hose and water outlet



239	Steel Br.	**708**	Copper Br. PVD
299	Matte Black	**726**	Warm Bronze Br. PVD
707	Black Metal Br. PVD	**727**	Brass Br. PVD

54044

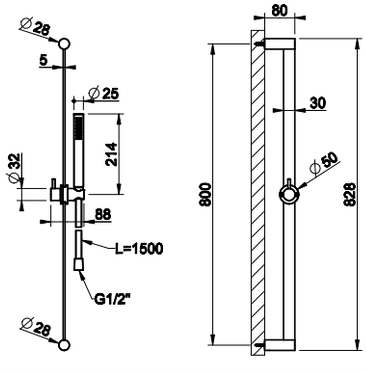

Barra deslizante completa con teleducha antical, flexible de1,50 m
Sliding rail with antilimestone handshower, 1,50 m flexible hose



239	Steel Br.	**708**	Copper Br. PVD
299	Matte Black	**726**	Warm Bronze Br. PVD
707	Black Metal Br. PVD	**727**	Brass Br. PVD

54023

Set ducha incluye toma de agua, flexible 1,50 m y maneral antical
Shower set with water outlet, 1,50 m flexible hose and antilimestone handshower



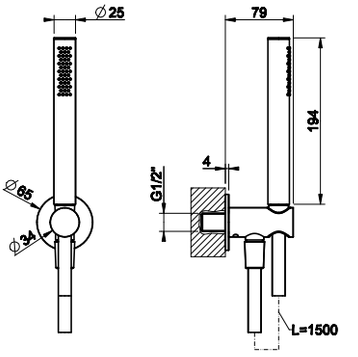

239	Steel Br.	708	Copper Br. PVD
299	Matte Black	726	Warm Bronze Br. PVD
707	Black Metal Br. PVD	727	Brass Br. PVD

63099

Set ducha magnético incluye toma de agua, flexible 1,50 m Cromalux y maneral antical
Magnetic shower set with water outlet, 1,50 m Cromalux flexible hose and antilimestone handshower



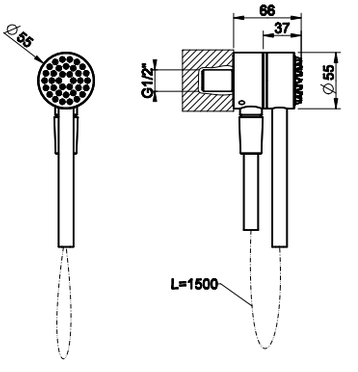

031	Chrome	726	Warm Bronze Br. PVD
149	Finox Br. Nickel	710	Brass PVD
299	Matte Black	727	Brass Br. PVD
720	Nickel PVD	246	Gold PVD
706	Black Metal PVD	716	Gold Br. PVD
707	Black Metal Br. PVD	845	Dark Bronze
030	Copper PVD	187	Aged Bronze
708	Copper Br. PVD	713	Antique Brass
735	Warm Bronze PVD		

63199

Set ducha magnético incluye toma de agua, Darkflex flexible 1,50 m y maneral antical
Magnetic shower set with water outlet, 1,50 m Darkflex flexible hose and antilimestone handshower



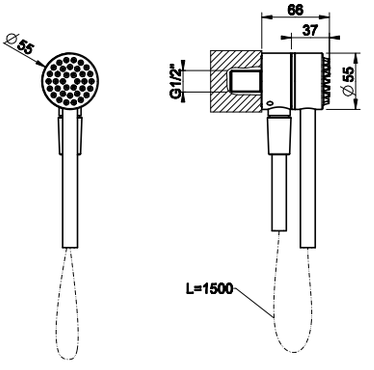

031	Chrome	726	Warm Bronze Br. PVD
149	Finox Br. Nickel	710	Brass PVD
299	Matte Black	727	Brass Br. PVD
720	Nickel PVD	246	Gold PVD
706	Black Metal PVD	716	Gold Br. PVD
707	Black Metal Br. PVD	845	Dark Bronze
030	Copper PVD	187	Aged Bronze
708	Copper Br. PVD	713	Antique Brass
735	Warm Bronze PVD		

54054

ducha antical
antilimestone handshower

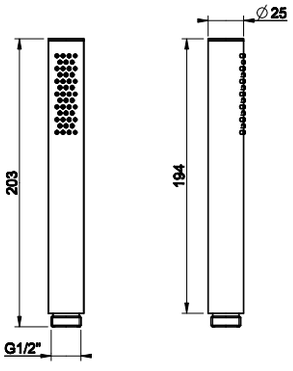



239	Steel Br.	708	Copper Br. PVD
299	Matte Black	726	Warm Bronze Br. PVD
707	Black Metal Br. PVD	727	Brass Br. PVD



INCISO

58029



Partes externas para columna exterior para bañera para completar con maneral de ducha
External parts for freestanding external bath mixer with automatic diverter.

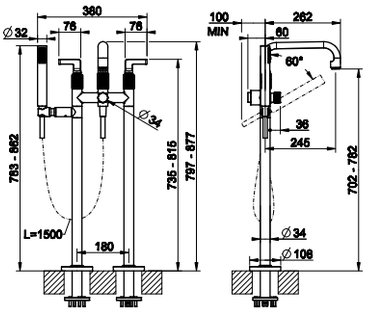

031	Chrome	**726**	Warm Bronze Br. PVD
149	Finox Br. Nickel	**710**	Brass PVD
299	Matte Black	**727**	Brass Br. PVD
720	Nickel PVD	**246**	Gold PVD
706	Black Metal PVD	**716**	Gold Br. PVD
707	Black Metal Br. PVD	**187**	Aged Bronze
030	Copper PVD	**713**	Antique Brass
708	Copper Br. PVD	**845**	Dark Bronze
735	Warm Bronze PVD		

58040



Grupo borde bañera de 5 orificios con desviador, caño de erogación y flexible de 1,50 m y maneral de ducha antical
Five-holes bath mixer with diverter, tub-filler spout and 1,50 m flexible hose, antilimestone handshower

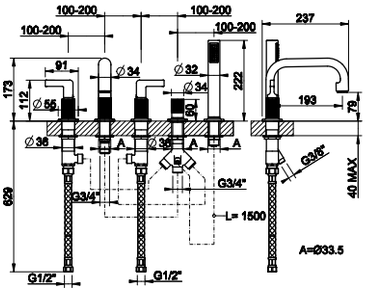

031	Chrome	**726**	Warm Bronze Br. PVD
149	Finox Br. Nickel	**710**	Brass PVD
299	Matte Black	**727**	Brass Br. PVD
720	Nickel PVD	**246**	Gold PVD
706	Black Metal PVD	**716**	Gold Br. PVD
707	Black Metal Br. PVD	**187**	Aged Bronze
030	Copper PVD	**713**	Antique Brass
708	Copper Br. PVD	**845**	Dark Bronze
735	Warm Bronze PVD		

58043

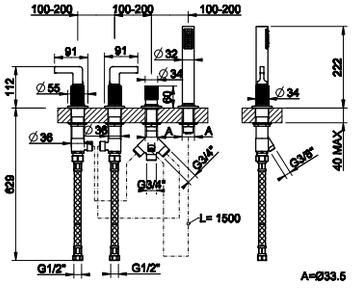

Grupo borde bañera 4 orificios para erogación a la columnabañera con desviador, flexible de 1,50 m y maneral de duchaantical
Four-holes bath mixer, diverter, 1,50 mflexible hose and pull-out handshower. To be used withoverflow filler



031	Chrome	**726**	Warm Bronze Br. PVD
149	Finox Br. Nickel	**710**	Brass PVD
299	Matte Black	**727**	Brass Br. PVD
720	Nickel PVD	**246**	Gold PVD
706	Black Metal PVD	**716**	Gold Br. PVD
707	Black Metal Br. PVD	**187**	Aged Bronze
030	Copper PVD	**713**	Antique Brass
708	Copper Br. PVD	**845**	Dark Bronze
735	Warm Bronze PVD		


GESSI
INCISO

58129

Partes externas para columna exterior para bañera con maneral de ducha
External parts for freestanding external bath mixer with handshower and automatic diverter



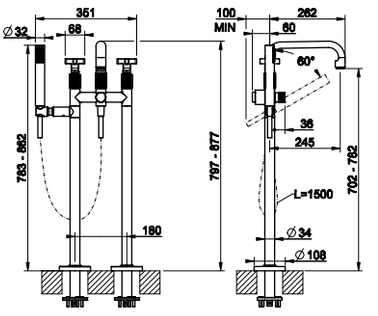

031	Chrome	726	Warm Bronze Br. PVD
149	Finox Br. Nickel	710	Brass PVD
299	Matte Black	727	Brass Br. PVD
720	Nickel PVD	246	Gold PVD
706	Black Metal PVD	716	Gold Br. PVD
707	Black Metal Br. PVD	845	Dark Bronze
030	Copper PVD	187	Aged Bronze
708	Copper Br. PVD	713	Antique Brass
735	Warm Bronze PVD		

58140

Grupo borde bañera de 5 orificios con desviador, caño de erogación y flexible de 1,50 m y maneral de ducha antical
Five-holes bath mixer with diverter, tub-filler spout and 1,50 m flexible hose, antilimestone handshower



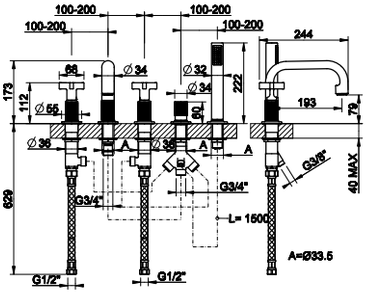

031	Chrome	726	Warm Bronze Br. PVD
149	Finox Br. Nickel	710	Brass PVD
299	Matte Black	727	Brass Br. PVD
720	Nickel PVD	246	Gold PVD
706	Black Metal PVD	716	Gold Br. PVD
707	Black Metal Br. PVD	845	Dark Bronze
030	Copper PVD	187	Aged Bronze
708	Copper Br. PVD	713	Antique Brass
735	Warm Bronze PVD		

58143

Grupo borde bañera 4 orificios para erogación a la columnabañera con desviador, flexible de 1,50 m y maneral de duchaantical
Four-holes bath mixer, diverter, 1,50 mflexible hose and pull-out handshower. To be used withoverflow filler



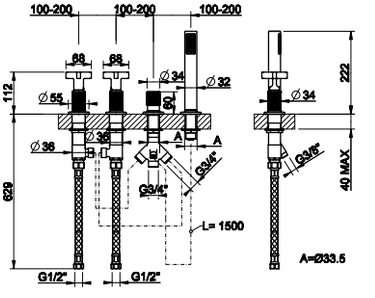

031	Chrome	726	Warm Bronze Br. PVD
149	Finox Br. Nickel	710	Brass PVD
299	Matte Black	727	Brass Br. PVD
720	Nickel PVD	246	Gold PVD
706	Black Metal PVD	716	Gold Br. PVD
707	Black Metal Br. PVD	845	Dark Bronze
030	Copper PVD	187	Aged Bronze
708	Copper Br. PVD	713	Antique Brass
735	Warm Bronze PVD		



INCISO SHOWER

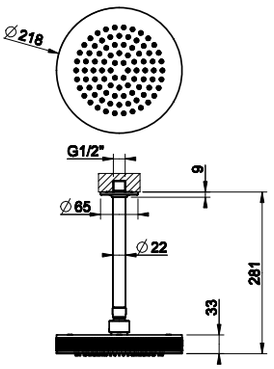

58186

Rociador de ducha,antical de techo, movil
Ceiling-mounted adjustable and antilimestone showerhead

031	Chrome	726	Warm Bronze Br. PVD
149	Finox Br. Nickel	710	Brass PVD
299	Matte Black	727	Brass Br. PVD
720	Nickel PVD	246	Gold PVD
706	Black Metal PVD	716	Gold Br. PVD
707	Black Metal Br. PVD	845	Dark Bronze
030	Copper PVD	187	Aged Bronze
708	Copper Br. PVD	713	Antique Brass
735	Warm Bronze PVD		



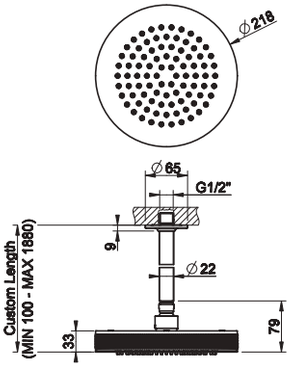

58188

Rociador de ducha,antical de techo, movil, longitud bajo pedido
Ceiling-mounted antilimestone showerhead, length on request

031	Chrome	726	Warm Bronze Br. PVD
149	Finox Br. Nickel	710	Brass PVD
299	Matte Black	727	Brass Br. PVD
720	Nickel PVD	246	Gold PVD
706	Black Metal PVD	716	Gold Br. PVD
707	Black Metal Br. PVD	845	Dark Bronze
030	Copper PVD	187	Aged Bronze
708	Copper Br. PVD	713	Antique Brass
735	Warm Bronze PVD		



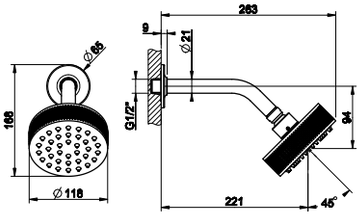

58189

Rociador ducha para fijación a pared, antical y movil.
Wall-fixing antilimestone and adjustable headshower

031	Chrome	726	Warm Bronze Br. PVD
149	Finox Br. Nickel	710	Brass PVD
299	Matte Black	727	Brass Br. PVD
720	Nickel PVD	246	Gold PVD
706	Black Metal PVD	716	Gold Br. PVD
707	Black Metal Br. PVD	845	Dark Bronze
030	Copper PVD	187	Aged Bronze
708	Copper Br. PVD	713	Antique Brass
735	Warm Bronze PVD		



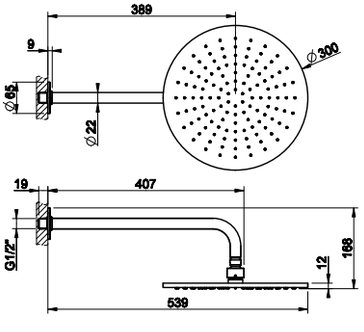

58248

Rociador ducha para fijación a pared, antical y movil.
Wall-fixing antilimestone and adjustable headshower

031	Chrome	726	Warm Bronze Br. PVD
149	Finox Br. Nickel	710	Brass PVD
299	Matte Black	727	Brass Br. PVD
720	Nickel PVD	246	Gold PVD
706	Black Metal PVD	716	Gold Br. PVD
707	Black Metal Br. PVD	845	Dark Bronze
030	Copper PVD	187	Aged Bronze
708	Copper Br. PVD	713	Antique Brass
735	Warm Bronze PVD		





58185

Rociador ducha para fijación a pared, antical y movil.
Wall-fixing antilimestone and adjustable headshower

031	Chrome	726	Warm Bronze Br. PVD
149	Finox Br. Nickel	710	Brass PVD
299	Matte Black	727	Brass Br. PVD
720	Nickel PVD	246	Gold PVD
706	Black Metal PVD	716	Gold Br. PVD
707	Black Metal Br. PVD	845	Dark Bronze
030	Copper PVD	187	Aged Bronze
708	Copper Br. PVD	713	Antique Brass
735	Warm Bronze PVD		

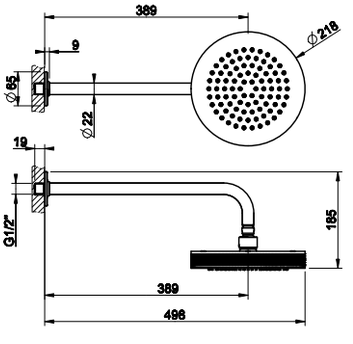



58148

Rociador ducha para fijación a pared, antical y movil.
Wall-fixing antilimestone and adjustable headshower

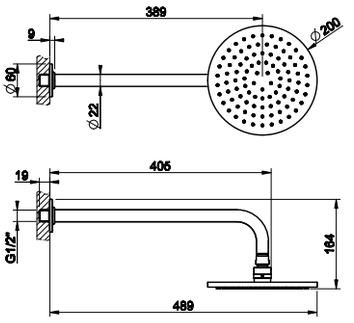

031	Chrome	726	Warm Bronze Br. PVD
149	Finox Br. Nickel	710	Brass PVD
299	Matte Black	727	Brass Br. PVD
720	Nickel PVD	246	Gold PVD
706	Black Metal PVD	716	Gold Br. PVD
707	Black Metal Br. PVD	845	Dark Bronze
030	Copper PVD	187	Aged Bronze
708	Copper Br. PVD	713	Antique Brass
735	Warm Bronze PVD		



58142

Barra deslizante completa con teleducha antical, flexible de1,50 m y toma de agua
Sliding rail with antilimestone handshower, 1,50 m flexible hose and water outlet

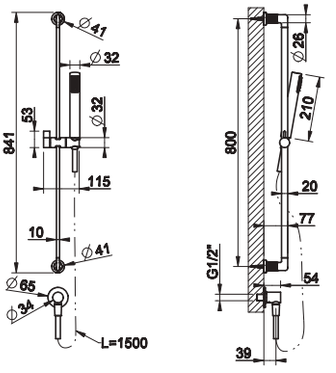

031	Chrome	726	Warm Bronze Br. PVD
149	Finox Br. Nickel	710	Brass PVD
299	Matte Black	727	Brass Br. PVD
720	Nickel PVD	246	Gold PVD
706	Black Metal PVD	716	Gold Br. PVD
707	Black Metal Br. PVD	845	Dark Bronze
030	Copper PVD	187	Aged Bronze
708	Copper Br. PVD	713	Antique Brass
735	Warm Bronze PVD		

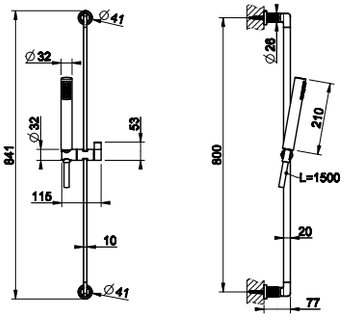

58145

Barra deslizante completa con teleducha antical, flexible de1,50 m
Sliding rail with antilimestone handshower, 1,50 m flexible hose



031	Chrome	726	Warm Bronze Br. PVD
149	Finox Br. Nickel	710	Brass PVD
299	Matte Black	727	Brass Br. PVD
720	Nickel PVD	246	Gold PVD
706	Black Metal PVD	716	Gold Br. PVD
707	Black Metal Br. PVD	845	Dark Bronze
030	Copper PVD	187	Aged Bronze
708	Copper Br. PVD	713	Antique Brass
735	Warm Bronze PVD		



58123

Set ducha incluye toma de agua, flexible 1,50 m y maneral antical
Shower set with water outlet, 1,50 m flexible hose and antilimestone handshower

031	Chrome	**726**	Warm Bronze Br. PVD
149	Finox Br. Nickel	**710**	Brass PVD
299	Matte Black	**727**	Brass Br. PVD
720	Nickel PVD	**246**	Gold PVD
706	Black Metal PVD	**716**	Gold Br. PVD
707	Black Metal Br. PVD	**845**	Dark Bronze
030	Copper PVD	**187**	Aged Bronze
708	Copper Br. PVD	**713**	Antique Brass
735	Warm Bronze PVD		

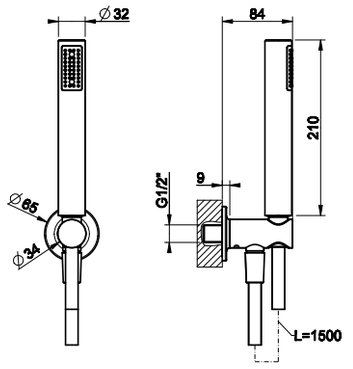

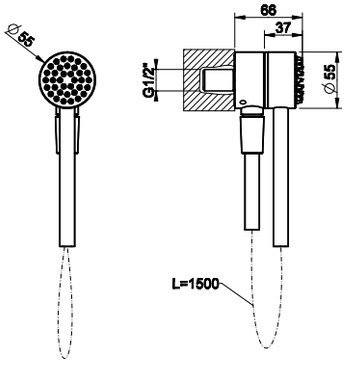

63099

Set ducha magnético incluye toma de agua, flexible 1,50 m Cromalux y maneral antical
Magnetic shower set with water outlet, 1,50 m Cromalux flexible hose and antilimestone handshower

031	Chrome	**726**	Warm Bronze Br. PVD
149	Finox Br. Nickel	**710**	Brass PVD
299	Matte Black	**727**	Brass Br. PVD
720	Nickel PVD	**246**	Gold PVD
706	Black Metal PVD	**716**	Gold Br. PVD
707	Black Metal Br. PVD	**845**	Dark Bronze
030	Copper PVD	**187**	Aged Bronze
708	Copper Br. PVD	**713**	Antique Brass
735	Warm Bronze PVD		





14372

Maneral de ducha antical.
Antilimestone handshower.

031	Chrome	**726**	Warm Bronze Br. PVD
149	Finox Br. Nickel	**710**	Brass PVD
299	Matte Black	**727**	Brass Br. PVD
720	Nickel PVD	**246**	Gold PVD
706	Black Metal PVD	**716**	Gold Br. PVD
707	Black Metal Br. PVD	**845**	Dark Bronze
030	Copper PVD	**187**	Aged Bronze
708	Copper Br. PVD	**713**	Antique Brass
735	Warm Bronze PVD	**279**	Matte White

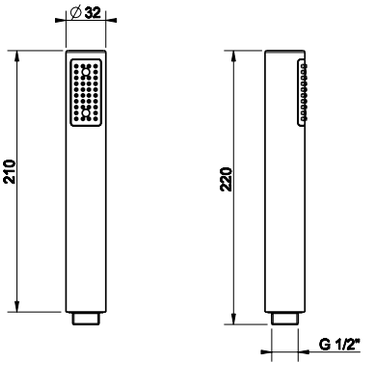

GESSI

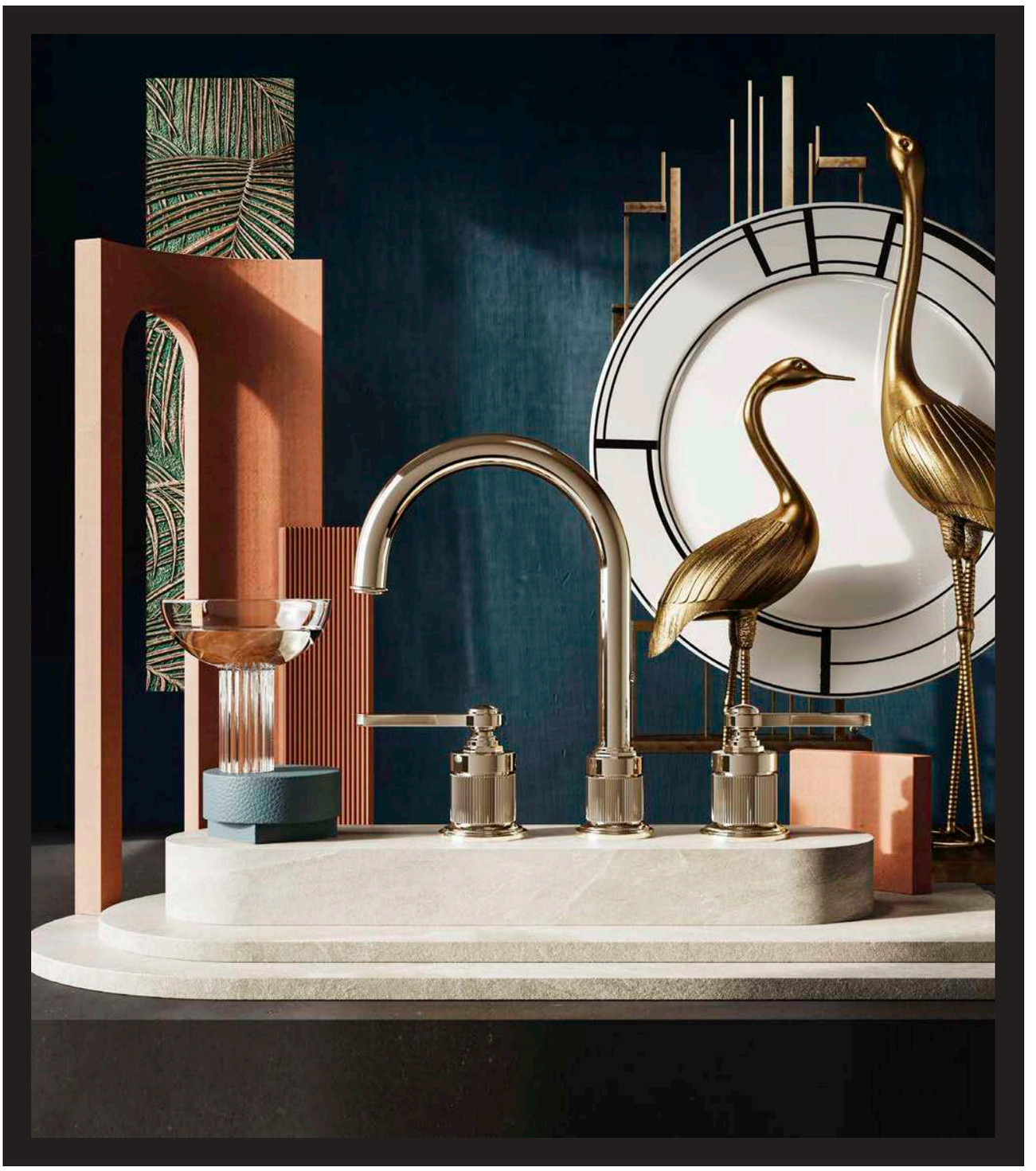

VENTI20

65113



Partes externas para grupo bañera con caño, desviador automáticobañera/ducha, flexible de 1,50 m y maneral de ducha antical consoportefijo
External parts for wall-mounted bath mixer, bath/shower diverter, 1,50 m flexible hose and antilimestone handshower with fixed hook

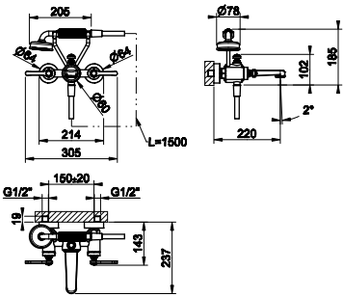

031	Chrome	735	Warm Bronze PVD
149	Finox Br. Nickel	726	Warm Bronze Br. PVD
299	Matte Black	710	Brass PVD
720	Nickel PVD	727	Brass Br. PVD
706	Black Metal PVD	246	Gold PVD
707	Black Metal Br. PVD	716	Gold Br. PVD
030	Copper PVD	187	Aged Bronze
708	Copper Br. PVD	713	Antique Brass

65115



Parte externas para grupo banera con soporte, cano de erogacion, desviador, flexible de 1,50 m y maneral de ducha antical con soporte fijo
Two-hole bath mixer with supports, spout, 1,50 m flexible hose and antilimestone handshower

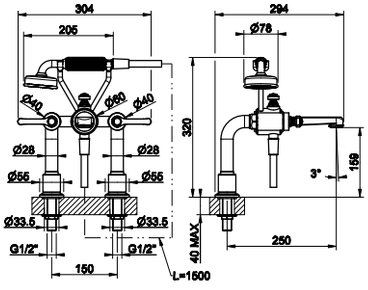

031	Chrome	735	Warm Bronze PVD
149	Finox Br. Nickel	726	Warm Bronze Br. PVD
299	Matte Black	710	Brass PVD
720	Nickel PVD	727	Brass Br. PVD
706	Black Metal PVD	246	Gold PVD
707	Black Metal Br. PVD	716	Gold Br. PVD
030	Copper PVD	187	Aged Bronze
708	Copper Br. PVD	713	Antique Brass

65043

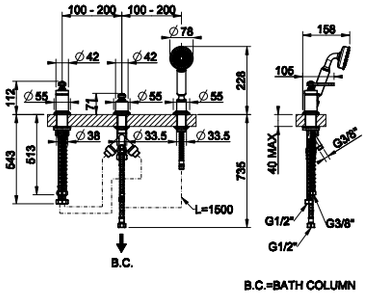

Grupo borde bañera de 3 orificios para erogación a columna de bañeracon desviador, flexible de 1,50 m y maneral de ducha antical
Three-hole bath mixer, diverter, 1,50 m flexible hose and pull-out handshower. Supply to the bath.



031	Chrome	735	Warm Bronze PVD
149	Finox Br. Nickel	726	Warm Bronze Br. PVD
299	Matte Black	710	Brass PVD
720	Nickel PVD	727	Brass Br. PVD
706	Black Metal PVD	246	Gold PVD
707	Black Metal Br. PVD	716	Gold Br. PVD
030	Copper PVD	187	Aged Bronze
708	Copper Br. PVD	713	Antique Brass

65037



Grupo borde bañera de 3 orificios con desviador, caño, flexible 1,50 m y maneral de ducha extraíble
Three-hole basin mixer with diverter, spout, 1,50 m flexible hose and pull-out antilimestone handshower

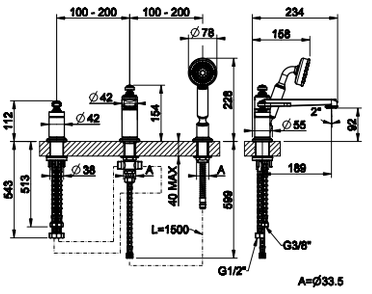

031	Chrome	735	Warm Bronze PVD
149	Finox Br. Nickel	726	Warm Bronze Br. PVD
299	Matte Black	710	Brass PVD
720	Nickel PVD	727	Brass Br. PVD
706	Black Metal PVD	246	Gold PVD
707	Black Metal Br. PVD	716	Gold Br. PVD
030	Copper PVD	187	Aged Bronze
708	Copper Br. PVD	713	Antique Brass

65127



Soporte sobre encimera con ducha antical y flexibles de conexion de 1,50 m
Conical shower hook with antilimestone handshower and 1,5 m flexible hose

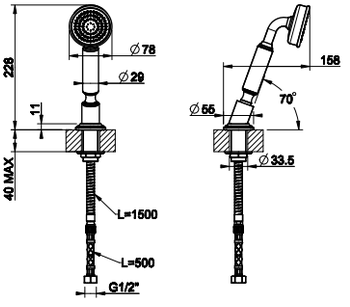

031	Chrome	735	Warm Bronze PVD
149	Finox Br. Nickel	726	Warm Bronze Br. PVD
299	Matte Black	710	Brass PVD
720	Nickel PVD	727	Brass Br. PVD
706	Black Metal PVD	246	Gold PVD
707	Black Metal Br. PVD	716	Gold Br. PVD
030	Copper PVD	187	Aged Bronze
708	Copper Br. PVD	713	Antique Brass

65128

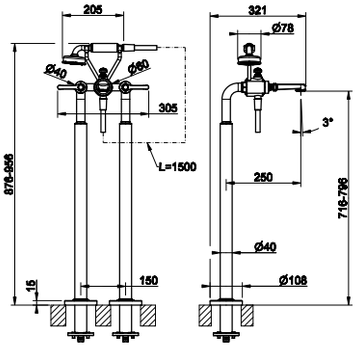

Partes externas para columna exterior para bañera con maneral de ducha
External part for freestanding bath mixer with automatic diverter

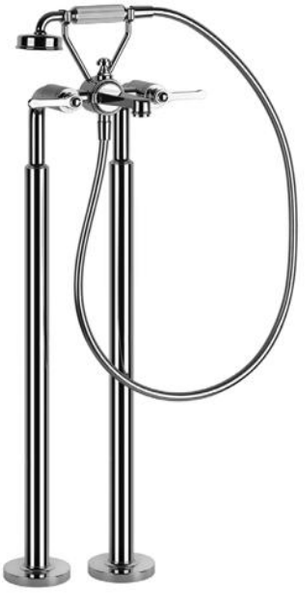

031	Chrome	735	Warm Bronze PVD
149	Finox Br. Nickel	726	Warm Bronze Br. PVD
299	Matte Black	710	Brass PVD
720	Nickel PVD	727	Brass Br. PVD
706	Black Metal PVD	246	Gold PVD
707	Black Metal Br. PVD	716	Gold Br. PVD
030	Copper PVD	187	Aged Bronze
708	Copper Br. PVD	713	Antique Brass

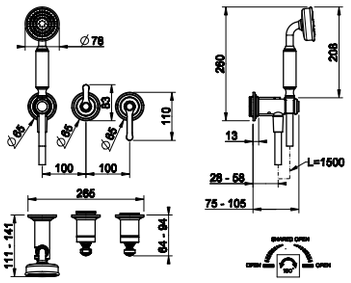

65036

Partes externas para mezclador bañera de pared, de 2 vías, desviador,toma de agua y soporte para maneral
External part for wall-mounted shower mixer, two-way, diverter,water outlet, handshower hook

031	Chrome	735	Warm Bronze PVD
149	Finox Br. Nickel	726	Warm Bronze Br. PVD
299	Matte Black	710	Brass PVD
720	Nickel PVD	727	Brass Br. PVD
706	Black Metal PVD	246	Gold PVD
707	Black Metal Br. PVD	716	Gold Br. PVD
030	Copper PVD	187	Aged Bronze
708	Copper Br. PVD	713	Antique Brass





65142

Barra deslizante completa con teleducha antical, flexible de 1,50 m y toma de agua
Sliding rail with antilimestone handshower, 1,50 m flexible hose and water outlet

031	Chrome	735	Warm Bronze PVD
149	Finox Br. Nickel	726	Warm Bronze Br. PVD
299	Matte Black	710	Brass PVD
720	Nickel PVD	727	Brass Br. PVD
706	Black Metal PVD	246	Gold PVD
707	Black Metal Br. PVD	716	Gold Br. PVD
030	Copper PVD	187	Aged Bronze
708	Copper Br. PVD	713	Antique Brass

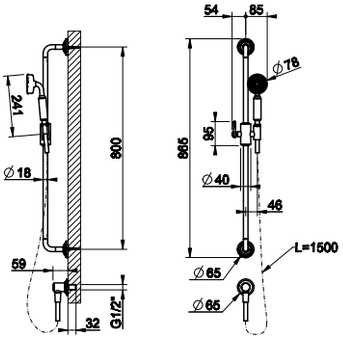



65144

Barra deslizante completa con teleducha antical, flexible de 1,50 m
Sliding rail with antilimestone handshower, 1,50 m flexible hoseand

031	Chrome	735	Warm Bronze PVD
149	Finox Br. Nickel	726	Warm Bronze Br. PVD
299	Matte Black	710	Brass PVD
720	Nickel PVD	727	Brass Br. PVD
706	Black Metal PVD	246	Gold PVD
707	Black Metal Br. PVD	716	Gold Br. PVD
030	Copper PVD	187	Aged Bronze
708	Copper Br. PVD	713	Antique Brass

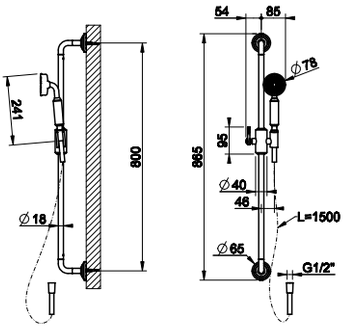

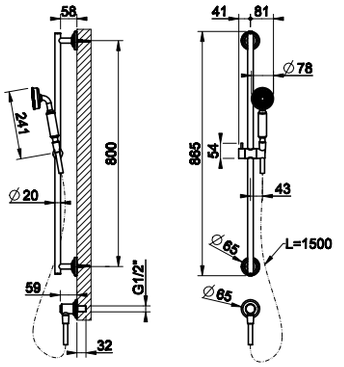

65141

Barra deslizante completa con teleducha antical, flexible de1,50 m y toma de agua
Sliding rail with antilimestone handshower, 1,50 m flexible hose and water outlet



031	Chrome	735	Warm Bronze PVD
149	Finox Br. Nickel	726	Warm Bronze Br. PVD
299	Matte Black	710	Brass PVD
720	Nickel PVD	727	Brass Br. PVD
706	Black Metal PVD	246	Gold PVD
707	Black Metal Br. PVD	716	Gold Br. PVD
030	Copper PVD	187	Aged Bronze
708	Copper Br. PVD	713	Antique Brass

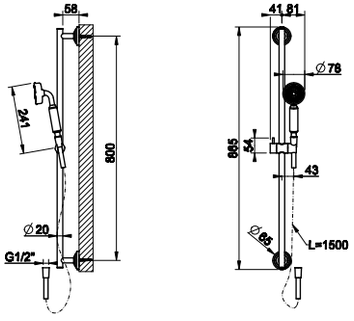

65143

Barra deslizante completa con teleducha antical, flexible de1,50 m
Sliding rail with antilimestone handshower, 1,50 m flexible hose



031	Chrome	735	Warm Bronze PVD
149	Finox Br. Nickel	726	Warm Bronze Br. PVD
299	Matte Black	710	Brass PVD
720	Nickel PVD	727	Brass Br. PVD
706	Black Metal PVD	246	Gold PVD
707	Black Metal Br. PVD	716	Gold Br. PVD
030	Copper PVD	187	Aged Bronze
708	Copper Br. PVD	713	Antique Brass

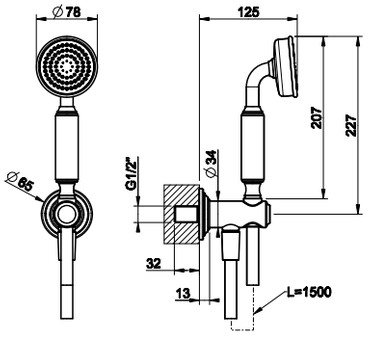

65123

Set ducha incluye toma de agua, flexible 1,50 m y maneral antical
Shower set with water outlet, 1,50 m flexible hose and antilimestone handshower



031	Chrome	735	Warm Bronze PVD
149	Finox Br. Nickel	726	Warm Bronze Br. PVD
299	Matte Black	710	Brass PVD
720	Nickel PVD	727	Brass Br. PVD
706	Black Metal PVD	246	Gold PVD
707	Black Metal Br. PVD	716	Gold Br. PVD
030	Copper PVD	187	Aged Bronze
708	Copper Br. PVD	713	Antique Brass

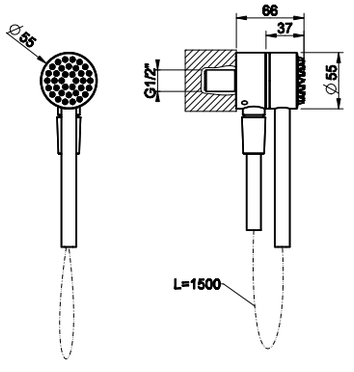

63099

Set ducha magnético incluye toma de agua, flexible 1,50 m Cromalux y maneral antical
Magnetic shower set with water outlet, 1,50 m Cromalux flexible hose and antilimestone handshower



031	Chrome	726	Warm Bronze Br. PVD
149	Finox Br. Nickel	710	Brass PVD
299	Matte Black	727	Brass Br. PVD
720	Nickel PVD	246	Gold PVD
706	Black Metal PVD	716	Gold Br. PVD
707	Black Metal Br. PVD	845	Dark Bronze
030	Copper PVD	187	Aged Bronze
708	Copper Br. PVD	713	Antique Brass
735	Warm Bronze PVD		


GESSI
drawing for fashion designers
100 years of Fashion Illustration

ANELLO

63328

Partes externas mezclador bañera
External parts freestanding bath mixer with automatic diverter

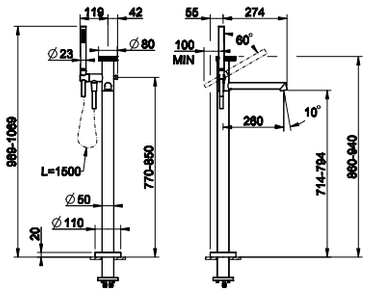

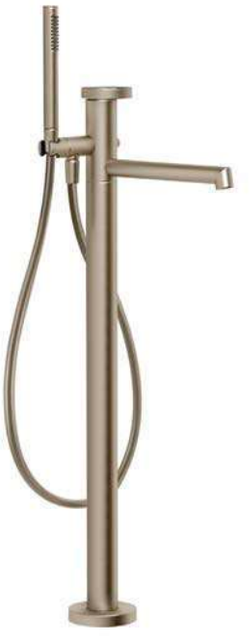

031	Chrome	708	Copper Br. PVD
149	Finox Br. Nickel	735	Warm Bronze PVD
299	Matte Black	726	Warm Bronze Br. PVD
720	Nickel PVD	710	Brass PVD
706	Black Metal PVD	727	Brass Br. PVD
707	Black Metal Br. PVD	187	Aged Bronze
030	Copper PVD	713	Antique Brass

63347

Grupo borde de bañera 3 orificios , para erogación a la columna de bañera, con desviador flexible 1,50 m y maneral antical .
Three-holes bath mixer with diverter, 1,50 m flexible hose and antilimestone handshower. To be used with overflow filler

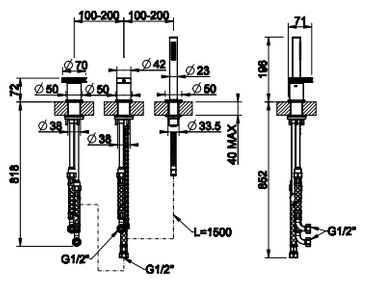



031	Chrome	708	Copper Br. PVD
149	Finox Br. Nickel	735	Warm Bronze PVD
299	Matte Black	726	Warm Bronze Br. PVD
720	Nickel PVD	710	Brass PVD
706	Black Metal PVD	727	Brass Br. PVD
707	Black Metal Br. PVD	187	Aged Bronze
030	Copper PVD	713	Antique Brass

63327

Soporte sobre encimera con ducha antical y flexibles de conexion de 1,50 m
Conical shower hook with antilimestone handshower and 1,5 m flexible



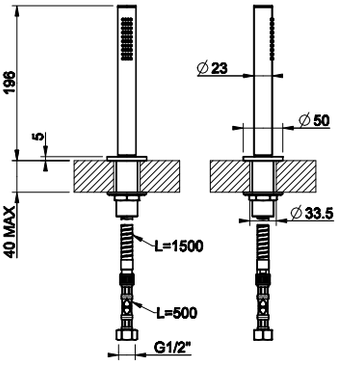

031	Chrome	708	Copper Br. PVD
149	Finox Br. Nickel	735	Warm Bronze PVD
299	Matte Black	726	Warm Bronze Br. PVD
720	Nickel PVD	710	Brass PVD
706	Black Metal PVD	727	Brass Br. PVD
707	Black Metal Br. PVD	187	Aged Bronze
030	Copper PVD	713	Antique Brass



63343

Partes externas para mezclador bañera de pared, de 2 vías, desviador, toma de agua y soporte para maneral
External parts wall-mounted for shower mixer, two-way, diverter, water outlet, handshower hook

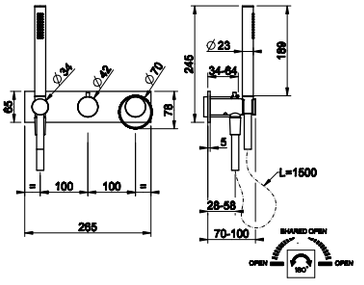

031	Chrome	708	Copper Br. PVD
149	Finox Br. Nickel	735	Warm Bronze PVD
299	Matte Black	726	Warm Bronze Br. PVD
720	Nickel PVD	710	Brass PVD
706	Black Metal PVD	727	Brass Br. PVD
707	Black Metal Br. PVD	187	Aged Bronze
030	Copper PVD	713	Antique Brass



63345

Partes externas para mezclador bañera de pared, de 2 vías, desviador, toma de agua y soporte para maneral
External parts wall-mounted for shower mixer, two-way, diverter, water outlet, handshower hook

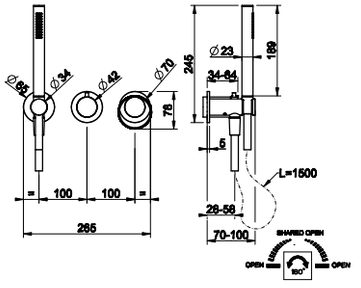

031	Chrome	708	Copper Br. PVD
149	Finox Br. Nickel	735	Warm Bronze PVD
299	Matte Black	726	Warm Bronze Br. PVD
720	Nickel PVD	710	Brass PVD
706	Black Metal PVD	727	Brass Br. PVD
707	Black Metal Br. PVD	187	Aged Bronze
030	Copper PVD	713	Antique Brass

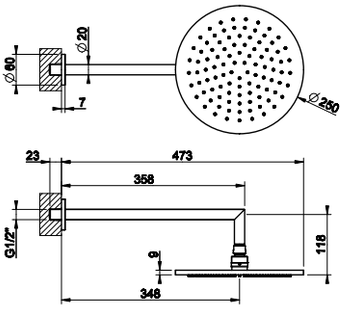

63348

Rociador de ducha de pared, movil
Wall-mounted adjustable showerhead



031	Chrome	726	Warm Bronze Br. PVD
149	Finox Br. Nickel	710	Brass PVD
299	Matte Black	727	Brass Br. PVD
720	Nickel PVD	246	Gold PVD
706	Black Metal PVD	716	Gold Br. PVD
707	Black Metal Br. PVD	845	Dark Bronze
030	Copper PVD	187	Aged Bronze
708	Copper Br. PVD	713	Antique Brass
735	Warm Bronze PVD	279	Matte White

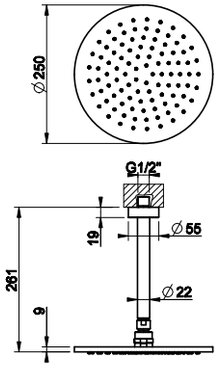

63352

Rociador de ducha de techo, movil
Ceiling-mounted adjustable shower head



031	Chrome	726	Warm Bronze Br. PVD
149	Finox Br. Nickel	710	Brass PVD
299	Matte Black	727	Brass Br. PVD
720	Nickel PVD	246	Gold PVD
706	Black Metal PVD	716	Gold Br. PVD
707	Black Metal Br. PVD	845	Dark Bronze
030	Copper PVD	187	Aged Bronze
708	Copper Br. PVD	713	Antique Brass
735	Warm Bronze PVD	279	Matte White



63482

Barra deslizante completa con teleducha antical, flexible de1,50 m y toma de agua. DIAMANTATO.
Sliding rail with antilimestone handshower, 1,50 m flexible hose and water outlet. DIAMANTATO.

031	Chrome	**708**	Copper Br. PVD
149	Finox Br. Nickel	**735**	Warm Bronze PVD
299	Matte Black	**726**	Warm Bronze Br. PVD
720	Nickel PVD	**710**	Brass PVD
706	Black Metal PVD	**727**	Brass Br. PVD
707	Black Metal Br. PVD	**187**	Aged Bronze
030	Copper PVD	**713**	Antique Brass

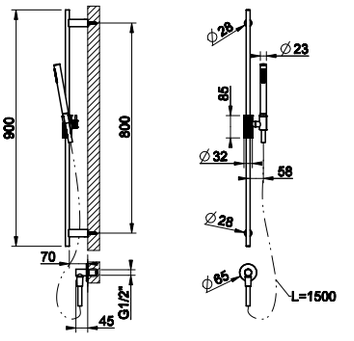



63484

Barra deslizante completa con teleducha antical, flexible de 1,50 m. DIAMANTATO.
Sliding rail with antilimestone handshower, 1,50 m flexible hose. DIAMANTATO.

031	Chrome	**708**	Copper Br. PVD
149	Finox Br. Nickel	**735**	Warm Bronze PVD
299	Matte Black	**726**	Warm Bronze Br. PVD
720	Nickel PVD	**710**	Brass PVD
706	Black Metal PVD	**727**	Brass Br. PVD
707	Black Metal Br. PVD	**187**	Aged Bronze
030	Copper PVD	**713**	Antique Brass

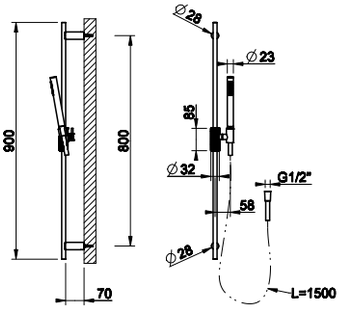



63350

Rociador de ducha de techo, longitud bajo pedido
Ceiling-mounted showerhead, lenght on request

031	Chrome	**726**	Warm Bronze Br. PVD
149	Finox Br. Nickel	**710**	Brass PVD
299	Matte Black	**727**	Brass Br. PVD
720	Nickel PVD	**246**	Gold PVD
706	Black Metal PVD	**716**	Gold Br. PVD
707	Black Metal Br. PVD	**845**	Dark Bronze
030	Copper PVD	**187**	Aged Bronze
708	Copper Br. PVD	**713**	Antique Brass
735	Warm Bronze PVD	**279**	Matte White

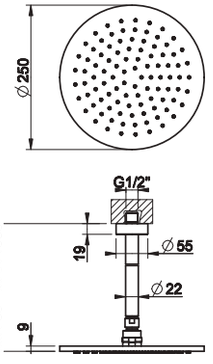



63329

Set ducha incluye toma de agua, flexible 1,50 m y maneral antical
Shower set with water outlet, 1,50 m flexible hose and antilimestone handshower

031	Chrome	**708**	Copper Br. PVD
149	Finox Br. Nickel	**735**	Warm Bronze PVD
299	Matte Black	**726**	Warm Bronze Br. PVD
720	Nickel PVD	**710**	Brass PVD
706	Black Metal PVD	**727**	Brass Br. PVD
707	Black Metal Br. PVD	**187**	Aged Bronze
030	Copper PVD	**713**	Antique Brass

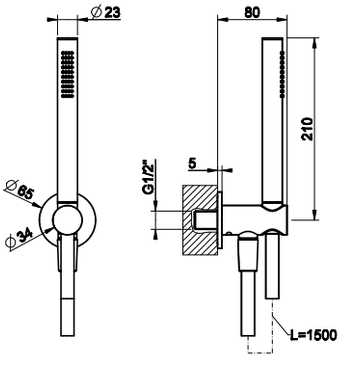



63099

Set ducha magnético incluye toma de agua, flexible 1,50 m Cromalux y maneral antical
Magnetic shower set with water outlet, 1,50 m Cromalux flexible hose and antilimestone handshower

031	Chrome	**726**	Warm Bronze Br. PVD
149	Finox Br. Nickel	**710**	Brass PVD
299	Matte Black	**727**	Brass Br. PVD
720	Nickel PVD	**246**	Gold PVD
706	Black Metal PVD	**716**	Gold Br. PVD
707	Black Metal Br. PVD	**845**	Dark Bronze
030	Copper PVD	**187**	Aged Bronze
708	Copper Br. PVD	**713**	Antique Brass
735	Warm Bronze PVD		

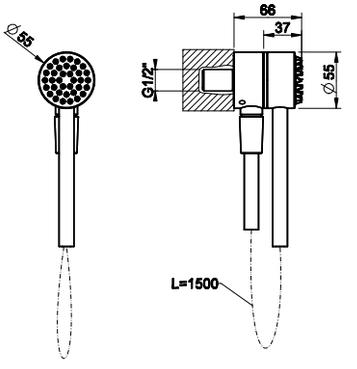

GESSI



INGRANAGGIO

63528

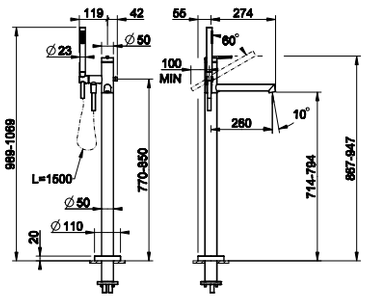

Partes externas mezclador bañera
External parts freestanding bath mixer with automatic diverter



031	Chrome	708	Copper Br. PVD
149	Finox Br. Nickel	735	Warm Bronze PVD
299	Matte Black	726	Warm Bronze Br. PVD
720	Nickel PVD	710	Brass PVD
706	Black Metal PVD	727	Brass Br. PVD
707	Black Metal Br. PVD	187	Aged Bronze
030	Copper PVD	713	Antique Brass

63547

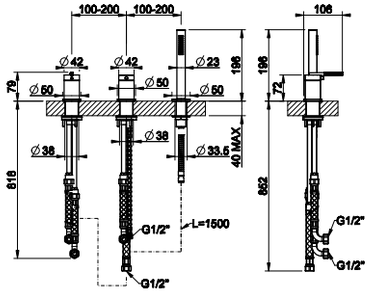

Grupo borde bañera de 3 orificios para erogación
a columna de bañera con desviador, flexible
de 1,50 m y maneral de ducha antical
Three-holes bath mixer with diverter, 1,50 m flexible hose and antilimestone handshower. To be used with overflow filler



031	Chrome	708	Copper Br. PVD
149	Finox Br. Nickel	735	Warm Bronze PVD
299	Matte Black	726	Warm Bronze Br. PVD
720	Nickel PVD	710	Brass PVD
706	Black Metal PVD	727	Brass Br. PVD
707	Black Metal Br. PVD	187	Aged Bronze
030	Copper PVD	713	Antique Brass

63537



Bateria borde bañera 4 orificios, con caño de erogación,
desviador,flexible de 1,50 m y maneral de ducha antical
Four-holes bath mixer with diverter, tub-filler spout and 1,50 m flexible hose and antilimestone handshower

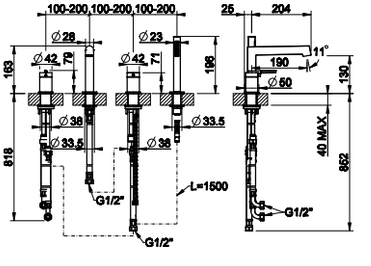

031	Chrome	708	Copper Br. PVD
149	Finox Br. Nickel	735	Warm Bronze PVD
299	Matte Black	726	Warm Bronze Br. PVD
720	Nickel PVD	710	Brass PVD
706	Black Metal PVD	727	Brass Br. PVD
707	Black Metal Br. PVD	187	Aged Bronze
030	Copper PVD	713	Antique Brass



63327

Soporte sobre encimera con ducha antical y flexibles de conexion de 1,50 m
Conical shower hook with antilimestone handshower and 1,5 m flexible

031	Chrome	708	Copper Br. PVD
149	Finox Br. Nickel	735	Warm Bronze PVD
299	Matte Black	726	Warm Bronze Br. PVD
720	Nickel PVD	710	Brass PVD
706	Black Metal PVD	727	Brass Br. PVD
707	Black Metal Br. PVD	187	Aged Bronze
030	Copper PVD	713	Antique Brass

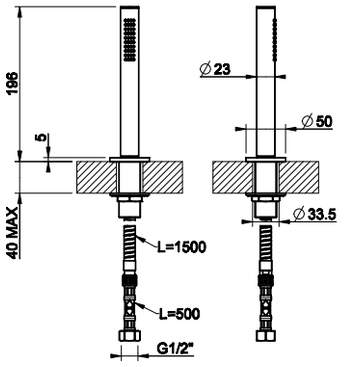



63543

Partes externas para mezclador bañera de pared, de 2 vías, desviador, toma de agua y soporte para maneral
External parts wall-mounted for shower mixer, two-way, diverter, water outlet, handshower hook

031	Chrome	708	Copper Br. PVD
149	Finox Br. Nickel	735	Warm Bronze PVD
299	Matte Black	726	Warm Bronze Br. PVD
720	Nickel PVD	710	Brass PVD
706	Black Metal PVD	727	Brass Br. PVD
707	Black Metal Br. PVD	187	Aged Bronze
030	Copper PVD	713	Antique Brass

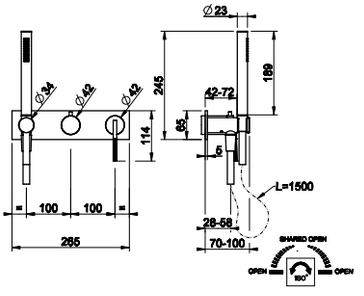

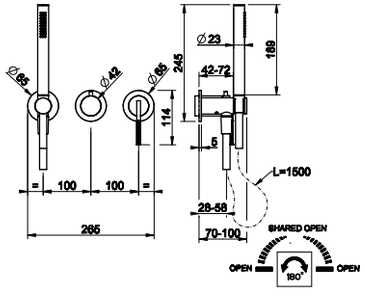

63545

Partes externas para mezclador bañera de pared, de 2 vías, desviador, toma de agua y soporte para maneral
External parts wall-mounted for shower mixer, two-way, diverter, water outlet, handshower hook

031	Chrome	708	Copper Br. PVD
149	Finox Br. Nickel	735	Warm Bronze PVD
299	Matte Black	726	Warm Bronze Br. PVD
720	Nickel PVD	710	Brass PVD
706	Black Metal PVD	727	Brass Br. PVD
707	Black Metal Br. PVD	187	Aged Bronze
030	Copper PVD	713	Antique Brass



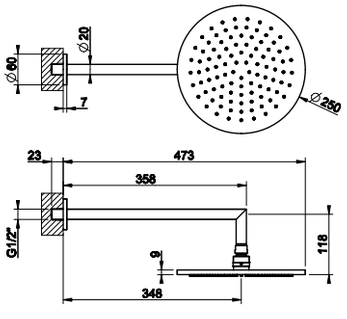

63348

Rociador de ducha de pared, movil
Wall-mounted adjustable showerhead

031	Chrome	726	Warm Bronze Br. PVD
149	Finox Br. Nickel	710	Brass PVD
299	Matte Black	727	Brass Br. PVD
720	Nickel PVD	246	Gold PVD
706	Black Metal PVD	716	Gold Br. PVD
707	Black Metal Br. PVD	187	Aged Bronze
030	Copper PVD	713	Antique Brass
708	Copper Br. PVD	845	Dark Bronze
735	Warm Bronze PVD	279	Matte White





63352

Rociador de ducha de techo, movil
Ceiling-mounted adjustable shower head

031	Chrome	726	Warm Bronze Br. PVD
149	Finox Br. Nickel	710	Brass PVD
299	Matte Black	727	Brass Br. PVD
720	Nickel PVD	246	Gold PVD
706	Black Metal PVD	716	Gold Br. PVD
707	Black Metal Br. PVD	187	Aged Bronze
030	Copper PVD	713	Antique Brass
708	Copper Br. PVD	845	Dark Bronze
735	Warm Bronze PVD	279	Matte White

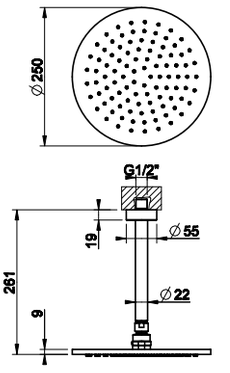



63350

Rociador de ducha de techo, longitud bajo pedido
Ceiling-mounted showerhead, lenght on request

031	Chrome	726	Warm Bronze Br. PVD
149	Finox Br. Nickel	710	Brass PVD
299	Matte Black	727	Brass Br. PVD
720	Nickel PVD	246	Gold PVD
706	Black Metal PVD	716	Gold Br. PVD
707	Black Metal Br. PVD	187	Aged Bronze
030	Copper PVD	713	Antique Brass
708	Copper Br. PVD	845	Dark Bronze
735	Warm Bronze PVD	279	Matte White

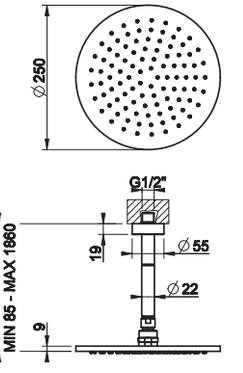



63582

Barra deslizante completa con teleducha antical, flexible de1,50 m y toma de agua. RIGATO.
Sliding rail with antilimestone handshower, 1,50 m flexible hose and water outlet. RIGATO.

031	Chrome	735	Warm Bronze PVD
149	Finox Br. Nickel	726	Warm Bronze Br. PVD
299	Matte Black	710	Brass PVD
720	Nickel PVD	727	Brass Br. PVD
706	Black Metal PVD	187	Aged Bronze
707	Black Metal Br. PVD	713	Antique Brass
030	Copper PVD	845	Dark Bronze
708	Copper Br. PVD		

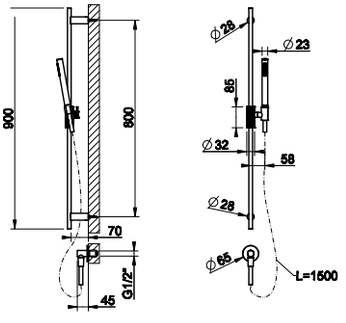



63584

Barra con guia deslizante magnética con maneral antical y flexible de 1,50 m. RIGATO.
Sliding rail with antilimestone handshower, 1,50 m flexible hose. RIGATO.

031	Chrome	735	Warm Bronze PVD
149	Finox Br. Nickel	726	Warm Bronze Br. PVD
299	Matte Black	710	Brass PVD
720	Nickel PVD	727	Brass Br. PVD
706	Black Metal PVD	187	Aged Bronze
707	Black Metal Br. PVD	713	Antique Brass
030	Copper PVD	845	Dark Bronze
708	Copper Br. PVD		

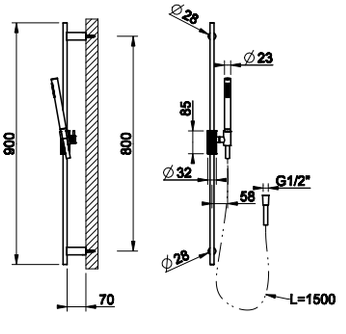

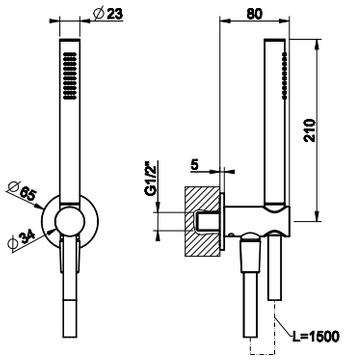

63329

Set ducha incluye toma de agua, flexible 1,50 m y maneral antical
Shower set with water outlet, 1,50 m flexible hose and antilimestone handshower

031	Chrome	**735**	Warm Bronze PVD
149	Finox Br. Nickel	**726**	Warm Bronze Br. PVD
299	Matte Black	**710**	Brass PVD
720	Nickel PVD	**727**	Brass Br. PVD
706	Black Metal PVD	**187**	Aged Bronze
707	Black Metal Br. PVD	**713**	Antique Brass
030	Copper PVD	**845**	Dark Bronze
708	Copper Br. PVD		



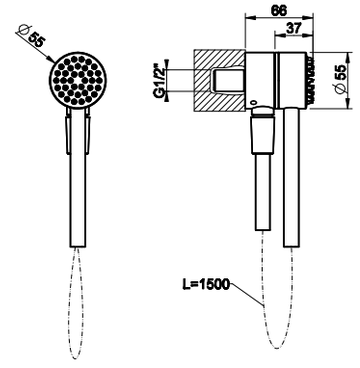

63099

Set ducha magnético incluye toma de agua,
flexible 1,50 m Cromalux y maneral antical
Magnetic shower set with water outlet, 1,50 m Cromalux flexible hose and antilimestone handshower

031	Chrome	**726**	Warm Bronze Br. PVD
149	Finox Br. Nickel	**710**	Brass PVD
299	Matte Black	**727**	Brass Br. PVD
720	Nickel PVD	**246**	Gold PVD
706	Black Metal PVD	**716**	Gold Br. PVD
707	Black Metal Br. PVD	**187**	Aged Bronze
030	Copper PVD	**713**	Antique Brass
708	Copper Br. PVD	**845**	Dark Bronze
735	Warm Bronze PVD		




GESSI
HABITO
INTRECCIO

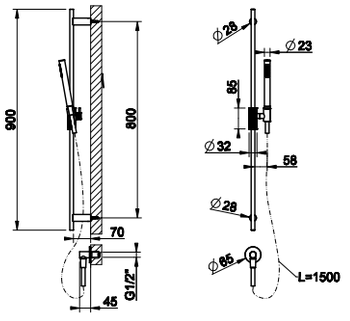

63582

Barra deslizante completa con teleducha antical, flexible de1,50 m y toma de agua. RIGATO.
Sliding rail with antilimestone handshower, 1,50 m flexible hose and water outlet. RIGATO.

031	Chrome	**735**	Warm Bronze PVD
149	Finox Br. Nickel	**726**	Warm Bronze Br. PVD
299	Matte Black	**710**	Brass PVD
720	Nickel PVD	**727**	Brass Br. PVD
706	Black Metal PVD	**187**	Aged Bronze
707	Black Metal Br. PVD	**713**	Antique Brass
030	Copper PVD	**845**	Dark Bronze
708	Copper Br. PVD		



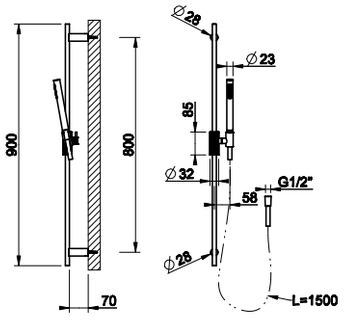

63584

Barra con guia deslizante magnética con maneral antical y flexible de 1,50 m. RIGATO.
Sliding rail with antilimestone handshower, 1,50 m flexible hose. RIGATO.

031	Chrome	**735**	Warm Bronze PVD
149	Finox Br. Nickel	**726**	Warm Bronze Br. PVD
299	Matte Black	**710**	Brass PVD
720	Nickel PVD	**727**	Brass Br. PVD
706	Black Metal PVD	**187**	Aged Bronze
707	Black Metal Br. PVD	**713**	Antique Brass
030	Copper PVD	**845**	Dark Bronze
708	Copper Br. PVD		



GESSI



HABITO
DIAMANTATO



63484

Barra deslizante completa con teleducha antical, flexible de 1,50 m. DIAMANTATO.
Sliding rail with antilimestone handshower, 1,50 m flexible hose. DIAMANTATO.

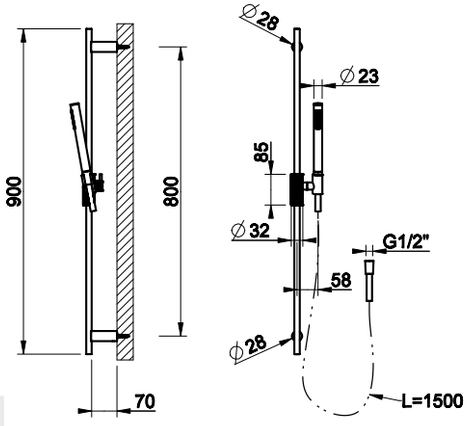

031	Chrome	**735**	Warm Bronze PVD
149	Finox Br. Nickel	**726**	Warm Bronze Br. PVD
299	Matte Black	**710**	Brass PVD
720	Nickel PVD	**727**	Brass Br. PVD
706	Black Metal PVD	**187**	Aged Bronze
707	Black Metal Br. PVD	**713**	Antique Brass
030	Copper PVD	**845**	Dark Bronze
708	Copper Br. PVD		



HABITO
BATH-SHOWER

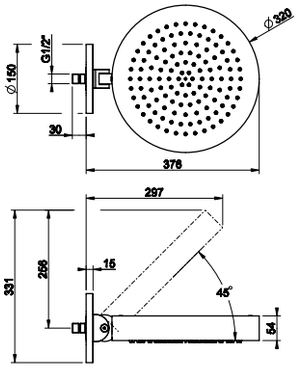

66150

Ducha anticalcárea orientable de pared
Wall-mounted anti limestone and adjustable head shower



031	Chrome	707	Black Metal Br. PVD
149	Finox Br. Nickel	708	Copper Br. PVD
299	Matte Black	726	Warm Bronze Br. PVD
720	Nickel PVD	727	Brass Br. PVD
706	Black Metal PVD	845	Dark Bronze

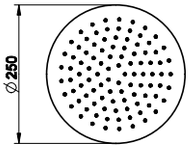

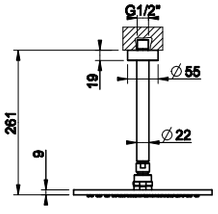

63352

Rociador de ducha de techo, movil
Ceiling-mounted adjustable shower head



031	Chrome	726	Warm Bronze Br. PVD
149	Finox Br. Nickel	710	Brass PVD
299	Matte Black	727	Brass Br. PVD
720	Nickel PVD	246	Gold PVD
706	Black Metal PVD	716	Gold Br. PVD
707	Black Metal Br. PVD	187	Aged Bronze
030	Copper PVD	713	Antique Brass
708	Copper Br. PVD	845	Dark Bronze
735	Warm Bronze PVD	279	Matte White

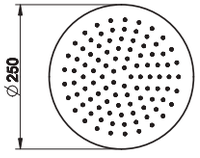

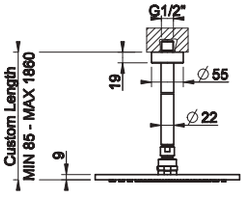

63350

Rociador de ducha de techo, longitud bajo pedido
Ceiling-mounted showerhead, lenght on request



031	Chrome	726	Warm Bronze Br. PVD
149	Finox Br. Nickel	710	Brass PVD
299	Matte Black	727	Brass Br. PVD
720	Nickel PVD	246	Gold PVD
706	Black Metal PVD	716	Gold Br. PVD
707	Black Metal Br. PVD	187	Aged Bronze
030	Copper PVD	713	Antique Brass
708	Copper Br. PVD	845	Dark Bronze
735	Warm Bronze PVD	279	Matte White

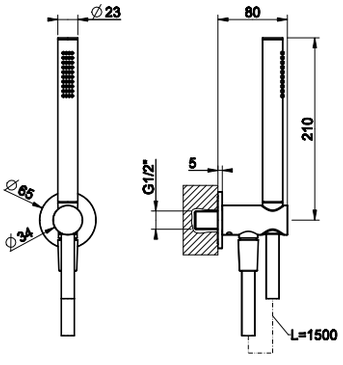

63329

Set ducha incluye toma de agua, flexible 1,50 m y maneral antical
Shower set with water outlet, 1,50 m flexible hose and antilimestone handshower



031	Chrome	735	Warm Bronze PVD
149	Finox Br. Nickel	726	Warm Bronze Br. PVD
299	Matte Black	710	Brass PVD
720	Nickel PVD	727	Brass Br. PVD
706	Black Metal PVD	187	Aged Bronze
707	Black Metal Br. PVD	713	Antique Brass
030	Copper PVD	845	Dark Bronze
708	Copper Br. PVD		



GESSI

RETTANGOLO **K**

THE ICON GENERATES A NEW WORK OF ART

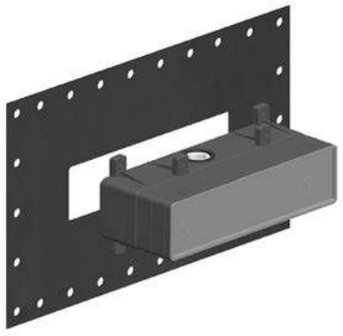

44639

Parte de empotrar mezclador de 2 vías
Built-in part mixer. Two-way

031 Chrome

44639+53140

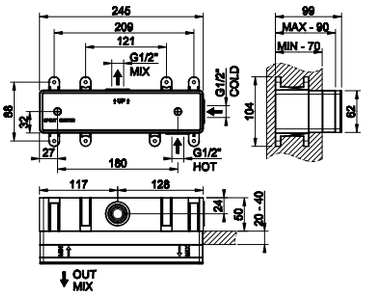

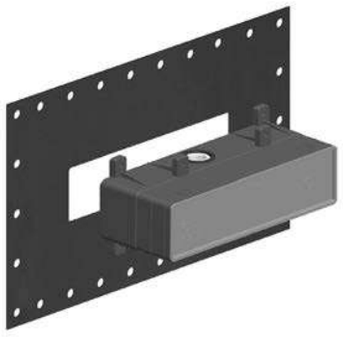

44639

Parte de empotrar mezclador de 2 vías
Built-in part mixer. Two-way

031 Chrome

44639+53141

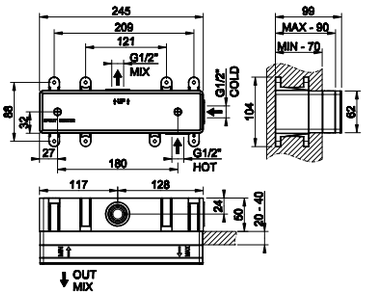

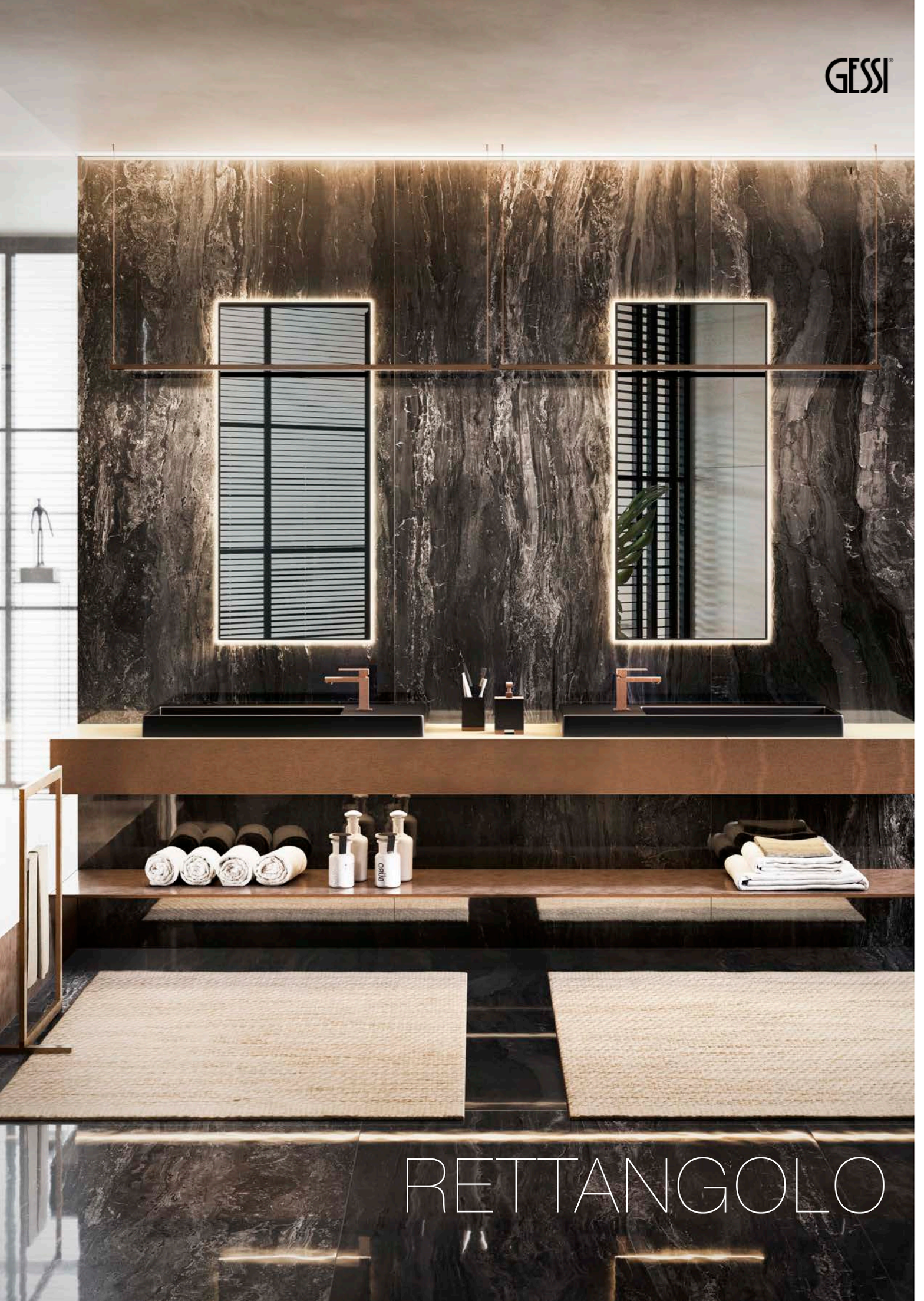

RETTANGOLO

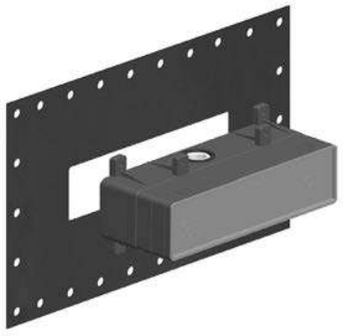

44639

Parte de empotrar mezclador de 2 vías
Built-in part mixer. Two-way

031 Chrome

44639+44910

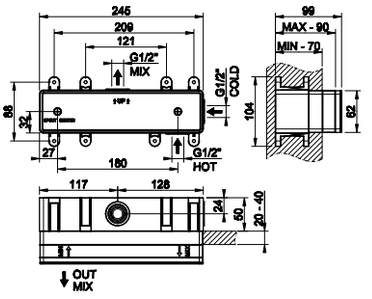

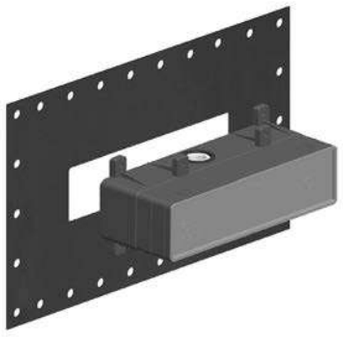

44639

Parte de empotrar mezclador de 2 vías
Built-in part mixer. Two-way

031 Chrome

44639+44911

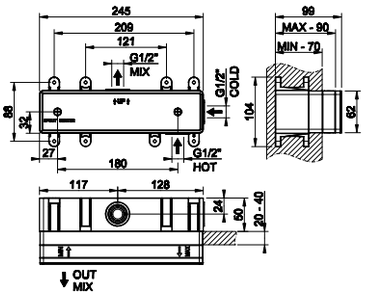



goccia



63099

Set ducha magnético incluye toma de agua, flexible 1,50 m Cromalux y maneral antical
Magnetic shower set with water outlet, 1,50 m Cromalux flexible hose and antilimestone handshower

031	Chrome	**726**	Warm Bronze Br. PVD
149	Finox Br. Nickel	**710**	Brass PVD
299	Matte Black	**727**	Brass Br. PVD
720	Nickel PVD	**246**	Gold PVD
706	Black Metal PVD	**716**	Gold Br. PVD
707	Black Metal Br. PVD	**187**	Aged Bronze
030	Copper PVD	**713**	Antique Brass
708	Copper Br. PVD	**845**	Dark Bronze
735	Warm Bronze PVD		

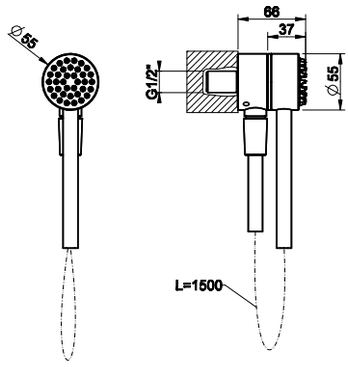

GESSI



RILIEVO

59131



Partes externas para columna exterior para bañera conmaneral de ducha
External part for freestanding external bath mixer and automatic diverter.
PF46189

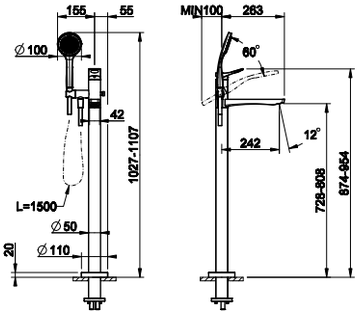

031	Chrome	708	Copper Br. PVD
149	Finox Br. Nickel	735	Warm Bronze PVD
299	Matte Black	726	Warm Bronze Br. PVD
720	Nickel PVD	710	Brass PVD
706	Black Metal PVD	727	Brass Br. PVD
707	Black Metal Br. PVD	279	Matte White
030	Copper PVD		

59037



Grupo borde bañera de 3 orificios con desviador incorporado en elcaño, flexible de 1,50 m y maneral de ducha antica
Three-holes bath mixer with diverter in the spout, 1,50 m flexible hose and antilimestone handshower

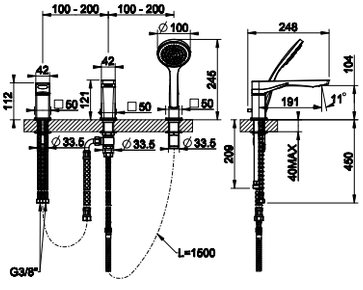

031	Chrome	708	Copper Br. PVD
149	Finox Br. Nickel	735	Warm Bronze PVD
299	Matte Black	726	Warm Bronze Br. PVD
720	Nickel PVD	710	Brass PVD
706	Black Metal PVD	727	Brass Br. PVD
707	Black Metal Br. PVD	279	Matte White
030	Copper PVD		

59140



Parte externa para mezclador monomando empotrable de ducha de 2 salidas con desviador, toma de agua y soporte para maneral
External parts for two-way built-in shower mixer with automatic diverter, water outlet, handshower hook, flexible hose and antilimestone handshower
PF44639

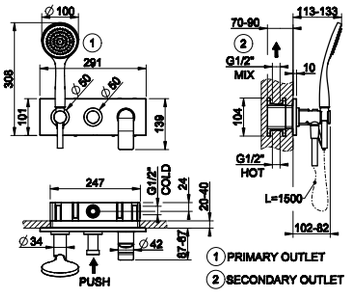

031	Chrome	708	Copper Br. PVD
149	Finox Br. Nickel	735	Warm Bronze PVD
299	Matte Black	726	Warm Bronze Br. PVD
720	Nickel PVD	710	Brass PVD
706	Black Metal PVD	727	Brass Br. PVD
707	Black Metal Br. PVD	279	Matte White
030	Copper PVD		

44639+59141

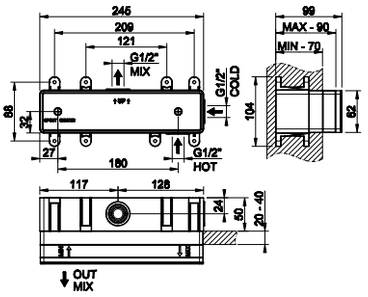

44639

Parte de empotrar mezclador de 2 vías
Built-in part mixer. Two-way
PF59141

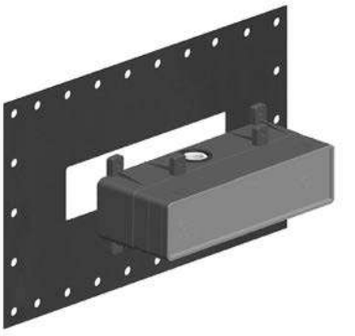

031 Chrome

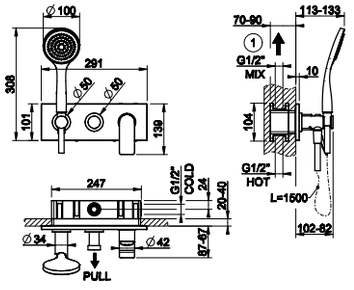

59141

Parte externa para mezclador monomando empotrable de ducha de 2 salidas con desviador, toma de agua y soporte para maneral
External parts for two-way built-in shower mixer with automatic diverter, water outlet, handshower hook, flexible hose and antilimestone handshower
PF44639



031	Chrome	**708**	Copper Br. PVD
149	Finox Br. Nickel	**735**	Warm Bronze PVD
299	Matte Black	**726**	Warm Bronze Br. PVD
720	Nickel PVD	**710**	Brass PVD
706	Black Metal PVD	**727**	Brass Br. PVD
707	Black Metal Br. PVD	**279**	Matte White
030	Copper PVD		

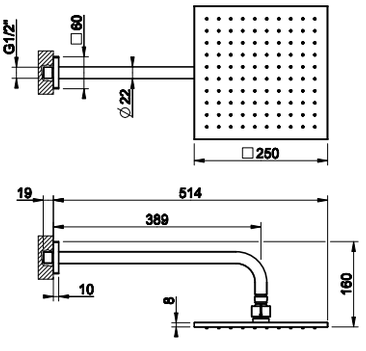

59158

Rociador ducha para fijación a pared, antical y movil.
Wall-fixing antilimestone and adjustable headshower



031	Chrome	**726**	Warm Bronze Br. PVD
149	Finox Br. Nickel	**710**	Brass PVD
299	Matte Black	**727**	Brass Br. PVD
720	Nickel PVD	**246**	Gold PVD
706	Black Metal PVD	**716**	Gold Br. PVD
707	Black Metal Br. PVD	**187**	Aged Bronze
030	Copper PVD	**713**	Antique Brass
708	Copper Br. PVD	**845**	Dark Bronze
735	Warm Bronze PVD	**279**	Matte White

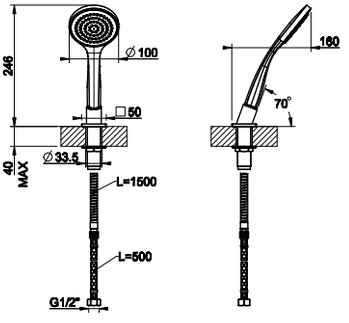

59127

Soporte sobre encimera con ducha antical y flexibles de conexion de 1,50 m
Conical shower hook with antilimestone handshower and 1,5 m flexible



031	Chrome	**708**	Copper Br. PVD
149	Finox Br. Nickel	**735**	Warm Bronze PVD
299	Matte Black	**726**	Warm Bronze Br. PVD
720	Nickel PVD	**710**	Brass PVD
706	Black Metal PVD	**727**	Brass Br. PVD
707	Black Metal Br. PVD	**279**	Matte White
030	Copper PVD		

59155

Rociador de ducha,antical de techo, movil
Ceiling-mounted adjustable and antilimestone showerhead



031	Chrome	726	Warm Bronze Br. PVD
149	Finox Br. Nickel	710	Brass PVD
299	Matte Black	727	Brass Br. PVD
720	Nickel PVD	246	Gold PVD
706	Black Metal PVD	716	Gold Br. PVD
707	Black Metal Br. PVD	187	Aged Bronze
030	Copper PVD	713	Antique Brass
708	Copper Br. PVD	845	Dark Bronze
735	Warm Bronze PVD	279	Matte White

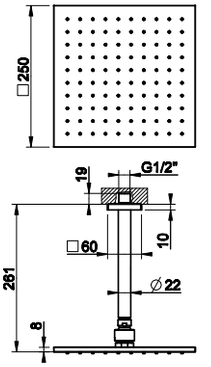

59148

Rociador ducha para fijación a pared, antical y movil.
Wall-fixing antilimestone and adjustable headshower



031	Chrome	726	Warm Bronze Br. PVD
149	Finox Br. Nickel	710	Brass PVD
299	Matte Black	727	Brass Br. PVD
720	Nickel PVD	246	Gold PVD
706	Black Metal PVD	716	Gold Br. PVD
707	Black Metal Br. PVD	187	Aged Bronze
030	Copper PVD	713	Antique Brass
708	Copper Br. PVD	845	Dark Bronze
735	Warm Bronze PVD	279	Matte White

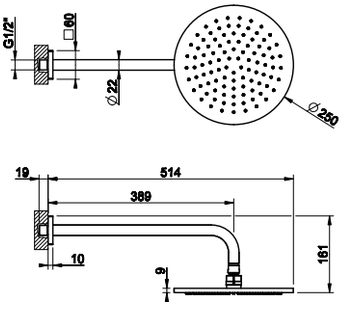

59152

Rociador de ducha,antical de techo, movil
Ceiling-mounted adjustable and antilimestone showerhead



031	Chrome	726	Warm Bronze Br. PVD
149	Finox Br. Nickel	710	Brass PVD
299	Matte Black	727	Brass Br. PVD
720	Nickel PVD	246	Gold PVD
706	Black Metal PVD	716	Gold Br. PVD
707	Black Metal Br. PVD	187	Aged Bronze
030	Copper PVD	713	Antique Brass
708	Copper Br. PVD	845	Dark Bronze
735	Warm Bronze PVD	279	Matte White

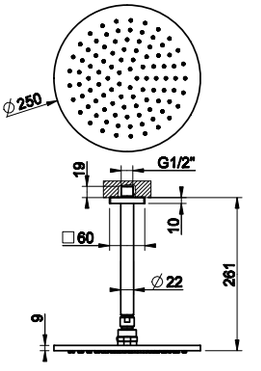

59242

Barra deslizante completa con teleducha antical, flexible de1,50 m y toma de agua
Sliding rail with antilimestone handshower, 1,50 m flexible hose and water outlet

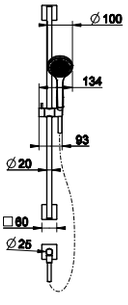

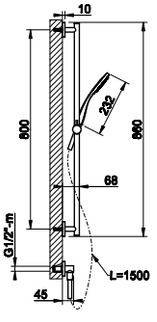

031	Chrome	708	Copper Br. PVD
149	Finox Br. Nickel	735	Warm Bronze PVD
299	Matte Black	726	Warm Bronze Br. PVD
720	Nickel PVD	710	Brass PVD
706	Black Metal PVD	727	Brass Br. PVD
707	Black Metal Br. PVD	279	Matte White
030	Copper PVD		



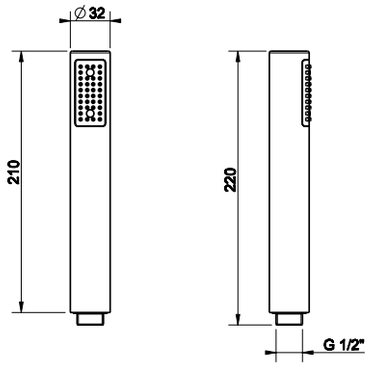

14372

Maneral de ducha antical.
Antilimestone handshower.

031	Chrome	726	Warm Bronze Br. PVD
149	Finox Br. Nickel	710	Brass PVD
299	Matte Black	727	Brass Br. PVD
720	Nickel PVD	246	Gold PVD
706	Black Metal PVD	716	Gold Br. PVD
707	Black Metal Br. PVD	187	Aged Bronze
030	Copper PVD	713	Antique Brass
708	Copper Br. PVD	845	Dark Bronze
735	Warm Bronze PVD	279	Matte White



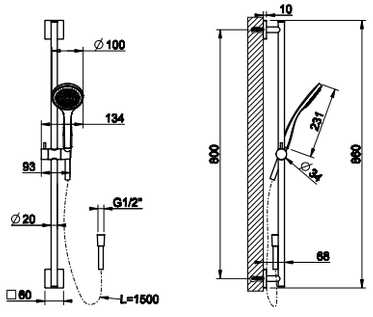

59245

Barra deslizante completa con teleducha antical, flexible de1,50 m
Sliding rail with antilimestone handshower, 1,50 m flexible hose

031	Chrome	708	Copper Br. PVD
149	Finox Br. Nickel	735	Warm Bronze PVD
299	Matte Black	726	Warm Bronze Br. PVD
720	Nickel PVD	710	Brass PVD
706	Black Metal PVD	727	Brass Br. PVD
707	Black Metal Br. PVD	279	Matte White
030	Copper PVD		



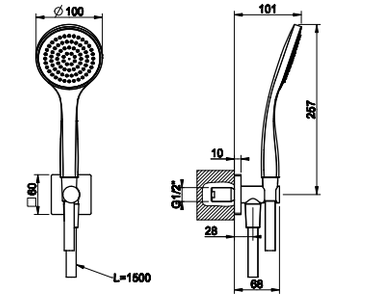

59123

Set ducha incluye toma de agua, flexible 1,50 m y maneral antical
Shower set with water outlet, 1,50 m flexible hose and antilimestone handshower

031	Chrome	708	Copper Br. PVD
149	Finox Br. Nickel	735	Warm Bronze PVD
299	Matte Black	726	Warm Bronze Br. PVD
720	Nickel PVD	710	Brass PVD
706	Black Metal PVD	727	Brass Br. PVD
707	Black Metal Br. PVD	279	Matte White
030	Copper PVD		



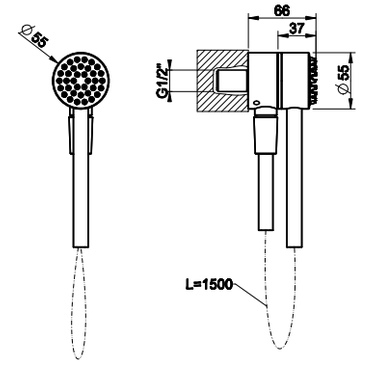

63099

Set ducha magnético incluye toma de agua,
flexible 1,50 m Cromalux y maneral antical
Magnetic shower set with water outlet, 1,50 m Cromalux flexible hose and antilimestone handshower

031	Chrome	726	Warm Bronze Br. PVD
149	Finox Br. Nickel	710	Brass PVD
299	Matte Black	727	Brass Br. PVD
720	Nickel PVD	246	Gold PVD
706	Black Metal PVD	716	Gold Br. PVD
707	Black Metal Br. PVD	187	Aged Bronze
030	Copper PVD	713	Antique Brass
708	Copper Br. PVD	845	Dark Bronze
735	Warm Bronze PVD		





MINIMALISTIC SHOWERS

63348

Rociador de ducha de pared, movil
Wall-mounted adjustable showerhead



031	Chrome	726	Warm Bronze Br. PVD
149	Finox Br. Nickel	710	Brass PVD
299	Matte Black	727	Brass Br. PVD
720	Nickel PVD	246	Gold PVD
706	Black Metal PVD	716	Gold Br. PVD
707	Black Metal Br. PVD	187	Aged Bronze
030	Copper PVD	713	Antique Brass
708	Copper Br. PVD	845	Dark Bronze
735	Warm Bronze PVD	279	Matte White

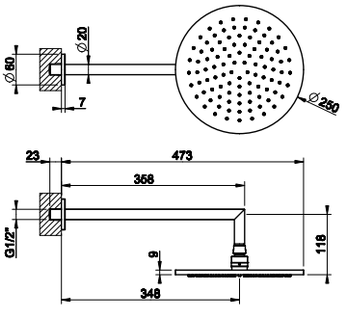

59148

Rociador ducha para fijación a pared, antical y movil.
Wall-fixing antilimestone and adjustable headshower



031	Chrome	726	Warm Bronze Br. PVD
149	Finox Br. Nickel	710	Brass PVD
299	Matte Black	727	Brass Br. PVD
720	Nickel PVD	246	Gold PVD
706	Black Metal PVD	716	Gold Br. PVD
707	Black Metal Br. PVD	187	Aged Bronze
030	Copper PVD	713	Antique Brass
708	Copper Br. PVD	845	Dark Bronze
735	Warm Bronze PVD	279	Matte White

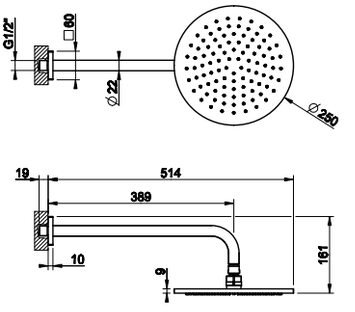

59155

Rociador de ducha,antical de techo, movil
Ceiling-mounted adjustable and antilimestone showerhead



031	Chrome	726	Warm Bronze Br. PVD
149	Finox Br. Nickel	710	Brass PVD
299	Matte Black	727	Brass Br. PVD
720	Nickel PVD	246	Gold PVD
706	Black Metal PVD	716	Gold Br. PVD
707	Black Metal Br. PVD	187	Aged Bronze
030	Copper PVD	713	Antique Brass
708	Copper Br. PVD	845	Dark Bronze
735	Warm Bronze PVD	279	Matte White

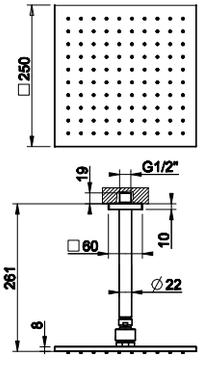

59158

Rociador ducha para fijación a pared, antical y movil.
Wall-fixing antilimestone and adjustable headshower



031	Chrome	726	Warm Bronze Br. PVD
149	Finox Br. Nickel	710	Brass PVD
299	Matte Black	727	Brass Br. PVD
720	Nickel PVD	246	Gold PVD
706	Black Metal PVD	716	Gold Br. PVD
707	Black Metal Br. PVD	187	Aged Bronze
030	Copper PVD	713	Antique Brass
708	Copper Br. PVD	845	Dark Bronze
735	Warm Bronze PVD	279	Matte White

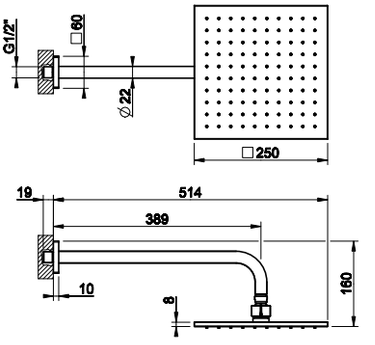

59152

Rociador de ducha,antical de techo, movil
Ceiling-mounted adjustable and antilimestone showerhead



031	Chrome	726	Warm Bronze Br. PVD
149	Finox Br. Nickel	710	Brass PVD
299	Matte Black	727	Brass Br. PVD
720	Nickel PVD	246	Gold PVD
706	Black Metal PVD	716	Gold Br. PVD
707	Black Metal Br. PVD	187	Aged Bronze
030	Copper PVD	713	Antique Brass
708	Copper Br. PVD	845	Dark Bronze
735	Warm Bronze PVD	279	Matte White

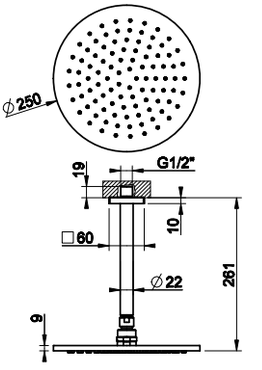

63352

Rociador de ducha de techo, movil
Ceiling-mounted adjustable shower head



031	Chrome	726	Warm Bronze Br. PVD
149	Finox Br. Nickel	710	Brass PVD
299	Matte Black	727	Brass Br. PVD
720	Nickel PVD	246	Gold PVD
706	Black Metal PVD	716	Gold Br. PVD
707	Black Metal Br. PVD	187	Aged Bronze
030	Copper PVD	713	Antique Brass
708	Copper Br. PVD	845	Dark Bronze
735	Warm Bronze PVD	279	Matte White

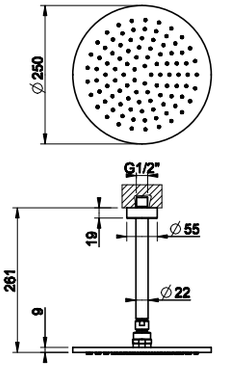

63350

Rociador de ducha de techo, longitud bajo pedido
Ceiling-mounted showerhead, lenght on request



031	Chrome	726	Warm Bronze Br. PVD
149	Finox Br. Nickel	710	Brass PVD
299	Matte Black	727	Brass Br. PVD
720	Nickel PVD	246	Gold PVD
706	Black Metal PVD	716	Gold Br. PVD
707	Black Metal Br. PVD	187	Aged Bronze
030	Copper PVD	713	Antique Brass
708	Copper Br. PVD	845	Dark Bronze
735	Warm Bronze PVD	279	Matte White

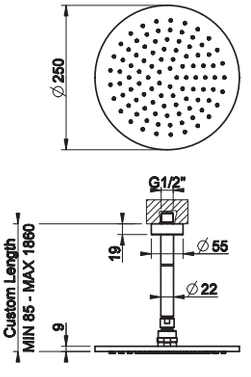

GESSI

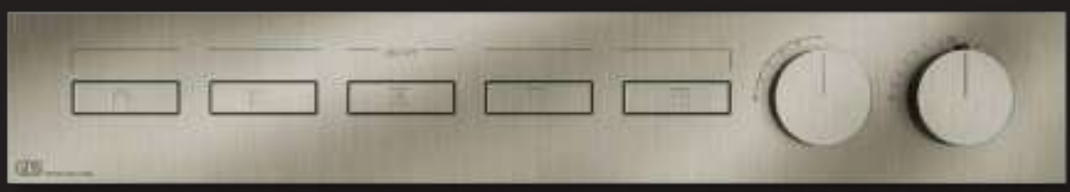













HI-FI

Push-button

Single outlet mixer standard supplied button

Botón suministrado de serie para mezcladores de 1 salida



2 outlet mixer standard supplied buttons
Botón suministrado de serie para mezcladores de 2 salidas

3 outlet mixer standard supplied buttons
Botón suministrado de serie para mezcladores de 3 salidas

4 outlet mixer standard supplied buttons
Botón suministrado de serie para mezcladores de 4 salidas

5 outlet mixer standard supplied buttons
Botón suministrado de serie para mezcladores de 5 salidas

The standard keys can be replaced with special etched one having the specific icons of the water outlets required by the customer. Any custom key can be ordered separately. Keys without etching or neutral configurated are not available.

Los botones estándar se pueden sustituir por botones con los iconos específicos de las salidas de agua que el usuario desea instalar en su ducha y que se pueden pedir por separado.
No existen teclas con configuración neutra o no serigrafiada.

SP02766

Push-button plate with Rainfall symbol
Placa con símbolo LLUVIA
SP02774 - 63006, 63081



SP02770

Push-button plate with Body Jets symbol
Placa con símbolo BODY JETS
SP02778 - 63006, 63081

SP02767

Push-button plate with Waterfall symbol
Placa con símbolo CASCADA
SP02775 - 63006, 63081



SP02782

Push-button plate
with wall-mounted Waterfall symbol
Placa con símbolo CASCADA A PARED
SP02784 - 63006, 63081

SP02768

Push-button plate with Atomizer symbol
Placa con símbolo NEBULIZADOR
SP02776 - 63006, 63081



SP02783

Push-button plate
with wall-mounted Atomizer symbol
Placa con símbolo NEBULIZADOR A PARED
SP02785 - 63006, 63081

SP02769

Push-button plate with Handshower symbol
Placa con símbolo SET DUCHA
SP02777 - 63006, 63081



SP02773

Push-button plate
with Water Tube Kneipp symbol
Placa con símbolo WATER TUBE KNEIPP
SP02781 - 63006, 63081

SP02771

Push-button plate with Bathtub symbol
Placa con símbolo BAÑERA
SP02779 - 63006, 63081



SP02772

Push-button plate with Foot Spout symbol
Placa con símbolo CAÑO BAÑERA
SP02780 - 63006, 63081



63099

Set ducha magnético incluye toma de agua,
flexible 1,50 m Cromalux y maneral antical
Magnetic shower set with water outlet, 1,50 m Cromalux flexible hose and antilimestone handshower

031	Chrome	**726**	Warm Bronze Br. PVD
149	Finox Br. Nickel	**710**	Brass PVD
299	Matte Black	**727**	Brass Br. PVD
720	Nickel PVD	**246**	Gold PVD
706	Black Metal PVD	**716**	Gold Br. PVD
707	Black Metal Br. PVD	**187**	Aged Bronze
030	Copper PVD	**713**	Antique Brass
708	Copper Br. PVD	**845**	Dark Bronze
735	Warm Bronze PVD		

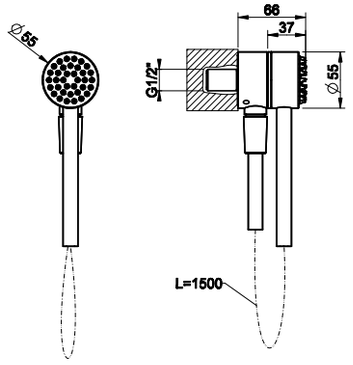



63199

Set ducha magnético incluye toma de agua,
Darkflex flexible 1,50 m y maneral antical
Magnetic shower set with water outlet, 1,50 m Darkflex flexible hose and antilimestone handshower

031	Chrome	**726**	Warm Bronze Br. PVD
149	Finox Br. Nickel	**710**	Brass PVD
299	Matte Black	**727**	Brass Br. PVD
720	Nickel PVD	**246**	Gold PVD
706	Black Metal PVD	**716**	Gold Br. PVD
707	Black Metal Br. PVD	**187**	Aged Bronze
030	Copper PVD	**713**	Antique Brass
708	Copper Br. PVD	**845**	Dark Bronze
735	Warm Bronze PVD		

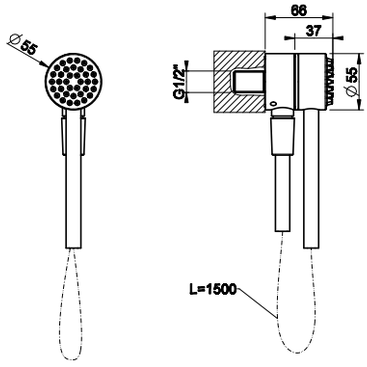

GESSI



HI-FI
Eclectic

push- BUTTON

Single outlet mixer standard supplied button

Botón suministrado de serie para mezcladores de 1 salida



2 outlet mixer standard supplied buttons

Botón suministrado de serie para mezcladores de 2 salidas



3 outlet mixer standard supplied buttons

Botón suministrado de serie para mezcladores de 3 salidas



4 outlet mixer standard supplied buttons

Botón suministrado de serie para mezcladores de 4 salidas



The standard keys can be replaced with special etched one having the specific icons of the water outlets required by the customer. Any custom key can be ordered separately.
Keys without etching or neutral configurated are not available.

Los botones estándar se pueden sustituir por botones con los iconos específicos de las salidas de agua que el usuario desea instalar en su ducha y que se pueden pedir por separado.
No existen teclas con configuración neutra o no serigrafiada.

SP03289

Push-button plate with
Rainfall symbol
Placa con símbolo LLUVIA





SP03295

Push-button plate with
Body Jets symbol
Placa con símbolo
BODY JETS

SP03292

Push-button plate
with Waterfall symbol
Placa con símbolo
CASCADA





SP03293

Push-button plate with
wall-mounted Waterfall symbol
Placa con símbolo
CASCADA A PARED

SP03291

Push-button plate with
Atomizer symbol
Placa con símbolo
NEBULIZADOR





SP03290

Push-button plate with
wall-mounted Atomizer symbol
Placa con símbolo
NEBULIZADOR A PARED

SP03294

Push-button plate with
Handshower symbol
Placa con símbolo
SET DUCHA





SP03297

Push-button plate with
Water Tube Kneipp symbol
Placa con símbolo
WATER TUBE KNEIPP

SP03296

Push-button plate with
Bathtub symbol
Placa con símbolo BAÑERA





SP03298

Push-button plate with
Foot Spout symbol
Placa con símbolo CAÑO BAÑERA



63099

Set ducha magnético incluye toma de agua,
flexible 1,50 m Cromalux y maneral antical
Magnetic shower set with water outlet, 1,50 m Cromalux flexible hose and antilimestone handshower

031	Chrome	**726**	Warm Bronze Br. PVD
149	Finox Br. Nickel	**710**	Brass PVD
299	Matte Black	**727**	Brass Br. PVD
720	Nickel PVD	**246**	Gold PVD
706	Black Metal PVD	**716**	Gold Br. PVD
707	Black Metal Br. PVD	**187**	Aged Bronze
030	Copper PVD	**713**	Antique Brass
708	Copper Br. PVD	**845**	Dark Bronze
735	Warm Bronze PVD		

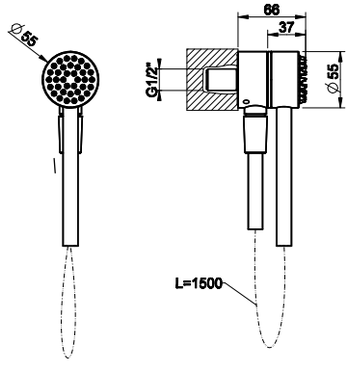



63199

Set ducha magnético incluye toma de agua,
Darkflex flexible 1,50 m y maneral antical
Magnetic shower set with water outlet, 1,50 m Darkflex flexible hose and antilimestone handshower

031	Chrome	**726**	Warm Bronze Br. PVD
149	Finox Br. Nickel	**710**	Brass PVD
299	Matte Black	**727**	Brass Br. PVD
720	Nickel PVD	**246**	Gold PVD
706	Black Metal PVD	**716**	Gold Br. PVD
707	Black Metal Br. PVD	**187**	Aged Bronze
030	Copper PVD	**713**	Antique Brass
708	Copper Br. PVD	**845**	Dark Bronze
735	Warm Bronze PVD		

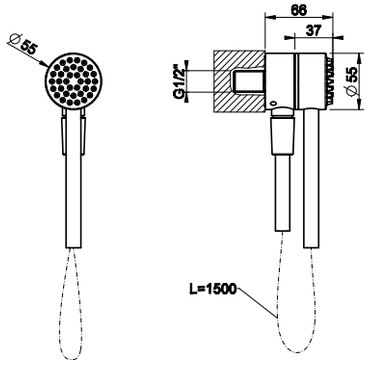

GESSI



SOGNI

57963

Partes externas para sistema multifunción con efecto cromoterapia. Función LLUVIA/CASCADA/NEBULIZADOR.
External parts for multifunctional shower system with chromotherapy. RAINFALL/WATERFALL/MIST functions.

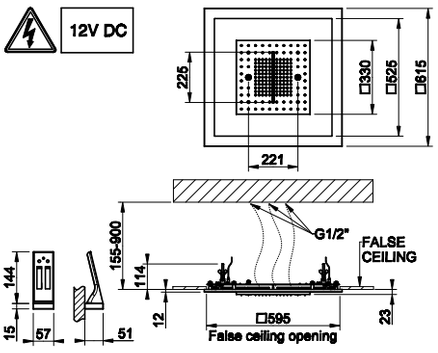

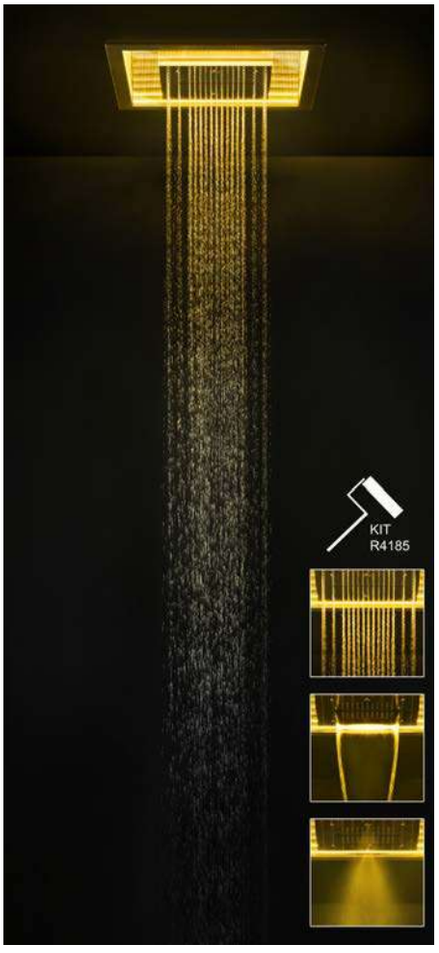

239	Steel Br.	**726**	Warm Bronze Br. PVD
238	Mirror Steel	**710**	Brass PVD
299	Matte Black	**727**	Brass Br. PVD
720	Nickel PVD	**246**	Gold PVD
706	Black Metal PVD	**716**	Gold Br. PVD
707	Black Metal Br. PVD	**187**	Aged Bronze
030	Copper PVD	**713**	Antique Brass
708	Copper Br. PVD	**845**	Dark Bronze
735	Warm Bronze PVD	**279**	Matte White


GESSI
MINIMALI



57901

Sistema de ducha para empotrar 500X500 con función LLUVIA para instalación en el techo y falso techo. No incluido cobertura embellecedora 57012
500X500 shower system for false-ceiling installation. With RAINFALL function. To be completed with cover

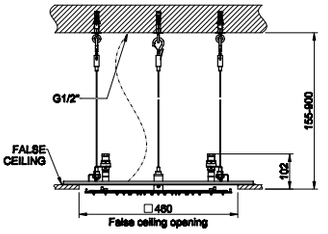

238 Mirror Steel



57907

Sistema de ducha para empotrar 500X500 con función LLUVIA/ CASCADA/NEBULIZADOR para instalación en el techo y falso techo. No incluido cobertura embellecedora 57016
500X500 multifunction system for false-ceiling installation. With RAINFALL/WATERFALL/MIST function. To be completed with cover

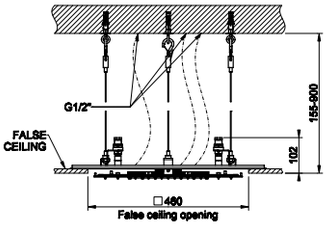

238 Mirror Steel

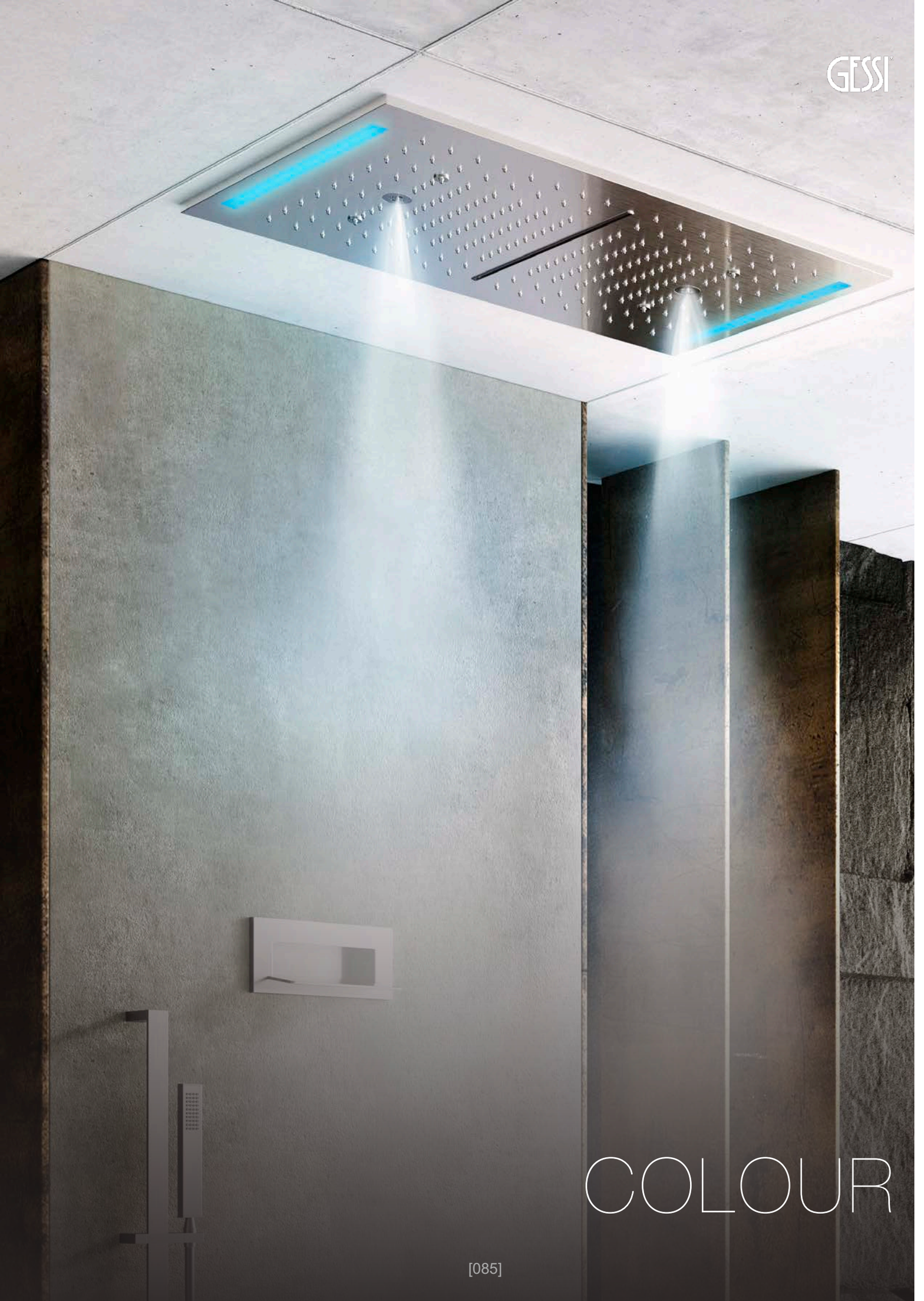

COLOUR

57927+57977

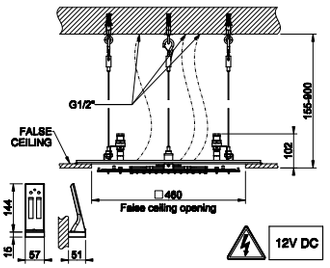

57927

Sistema de ducha para empotrar 500x500 con función LLUVIA/CASCADA/NEBULIZADOR y cromoterapia para instalación en el techo y falso techo. Mando electrónico a distancia incluido, multifunción, hermético y con soporte .Opcional incluir alimentador 12 V, Ref.01723 , no incluido. No incluido cobertura embellecedora 57977

500x500 built-in multifunction system, with RAINFALL/ WATERFALL/MIST function and chromotherapy effect, for false-ceiling installation. Electronic parts included with remote watertight control and hook. To be matched with 12V 01723 power supply, not included. To be completed with cover (not included)

238 Mirror Steel





GESSI

TONDO
SHOWER

TONDO SHOWER



66150

Ducha anticalcárea orientable de pared
Wall-mounted anti limestone and adjustable head shower

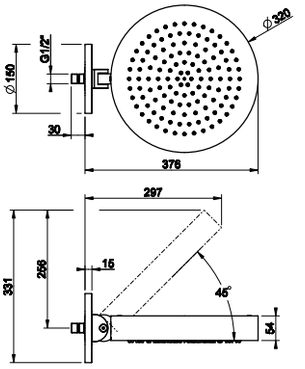

031	Chrome	**707**	Black Metal Br. PVD
149	Finox Br. Nickel	**708**	Copper Br. PVD
299	Matte Black	**726**	Warm Bronze Br. PVD
720	Nickel PVD	**727**	Brass Br. PVD
706	Black Metal PVD	**845**	Dark Bronze



GESSI

SPOTWATER
316

57203

Rociador de ducha de pared FLESSA, movil. Función LLUVIA
Wall-mounted adjustable showerhead FLESSA. Rain function

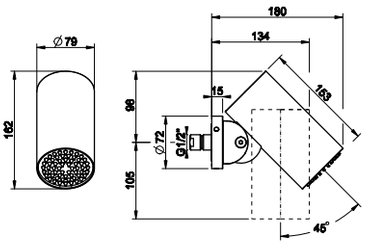



239 Steel Br.	**708** Copper Br. PVD
299 Matte Black	**726** Warm Bronze Br. PVD
707 Black Metal Br. PVD	**727** Brass Br. PVD

57243

Rociador de ducha de pared, movil TRAME. Función LLUVIA
Wall-mounted adjustable showerhead TRAME. Rain function



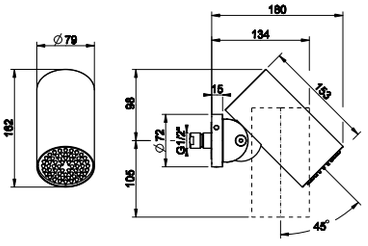

239 Steel Br.	**726** Warm Bronze Br. PVD
707 Black Metal Br. PVD	**727** Brass Br. PVD
708 Copper Br. PVD	

57213

Rociador de ducha de pared, movil INTRECCIO. Función LLUVIA
Wall-mounted adjustable showerhead INTRECCIO. Rain function

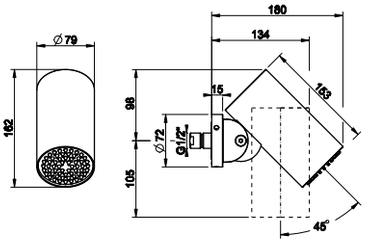



239 Steel Br.	**708** Copper Br. PVD
299 Matte Black	**726** Warm Bronze Br. PVD
707 Black Metal Br. PVD	**727** Brass Br. PVD

57223

Rociador de ducha de pared, movil MECCANICA. Función LLUVIA
Wall-mounted adjustable showerhead MECCANICA. Rain function



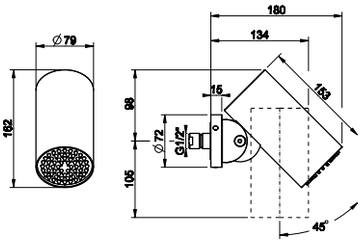

239 Steel Br.	**708** Copper Br. PVD
299 Matte Black	**726** Warm Bronze Br. PVD
707 Black Metal Br. PVD	**727** Brass Br. PVD

57233

Rociador de ducha de pared, movil CESELLO. Función LLUVIA
Wall-mounted adjustable showerhead CESELLO. Rain function

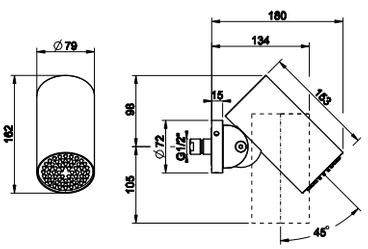



239 Steel Br.	**708** Copper Br. PVD
299 Matte Black	**726** Warm Bronze Br. PVD
707 Black Metal Br. PVD	**727** Brass Br. PVD



SPOTWATER



57263

Rociador de ducha de pared, movil. Función LLUVIA
Wall-mounted adjustable showerhead. Rain function

031	Chrome	**726**	Warm Bronze Br. PVD
149	Finox Br. Nickel	**710**	Brass PVD
299	Matte Black	**727**	Brass Br. PVD
720	Nickel PVD	**246**	Gold PVD
706	Black Metal PVD	**716**	Gold Br. PVD
707	Black Metal Br. PVD	**845**	Dark Bronze
030	Copper PVD	**187**	Aged Bronze
708	Copper Br. PVD	**713**	Antique Brass
735	Warm Bronze PVD	**279**	Matte White

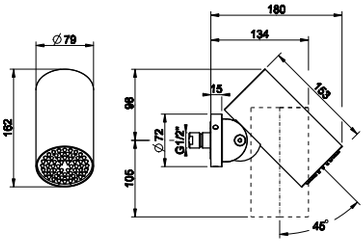



GESSI

SHOWER SETS

54023



Set ducha incluye toma de agua, flexible 1,50 m y maneral antical
Shower set with water outlet, 1,50 m flexible hose and antilimestone handshower

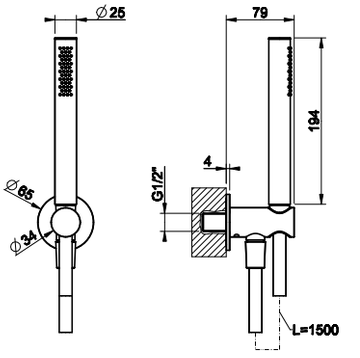

239	Steel Br.	708	Copper Br. PVD
299	Matte Black	726	Warm Bronze Br. PVD
707	Black Metal Br. PVD	727	Brass Br. PVD

65123



Set ducha incluye toma de agua, flexible 1,50 m y maneral antical
Shower set with water outlet, 1,50 m flexible hose and antilimestone handshower

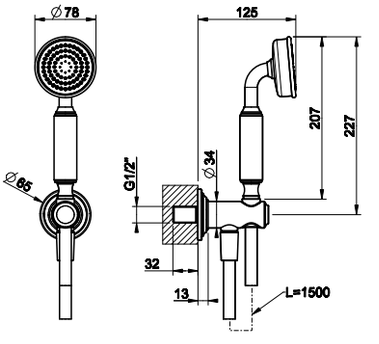

031	Chrome	735	Warm Bronze PVD
149	Finox Br. Nickel	726	Warm Bronze Br. PVD
299	Matte Black	710	Brass PVD
720	Nickel PVD	727	Brass Br. PVD
706	Black Metal PVD	246	Gold PVD
707	Black Metal Br. PVD	716	Gold Br. PVD
030	Copper PVD	187	Aged Bronze
708	Copper Br. PVD	713	Antique Brass

63329



Set ducha incluye toma de agua, flexible 1,50 m y maneral antical
Shower set with water outlet, 1,50 m flexible hose and antilimestone handshower

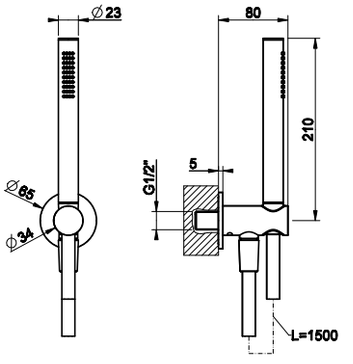

031	Chrome	735	Warm Bronze PVD
149	Finox Br. Nickel	726	Warm Bronze Br. PVD
299	Matte Black	710	Brass PVD
720	Nickel PVD	727	Brass Br. PVD
706	Black Metal PVD	187	Aged Bronze
707	Black Metal Br. PVD	713	Antique Brass
030	Copper PVD	845	Dark Bronze
708	Copper Br. PVD		

58123



Set ducha incluye toma de agua, flexible 1,50 m y maneral antical
Shower set with water outlet, 1,50 m flexible hose and antilimestone handshower

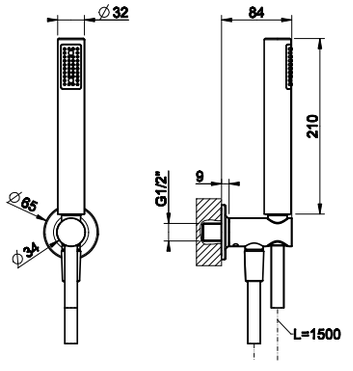

031	Chrome	726	Warm Bronze Br. PVD
149	Finox Br. Nickel	710	Brass PVD
299	Matte Black	727	Brass Br. PVD
720	Nickel PVD	246	Gold PVD
706	Black Metal PVD	716	Gold Br. PVD
707	Black Metal Br. PVD	187	Aged Bronze
030	Copper PVD	713	Antique Brass
708	Copper Br. PVD	845	Dark Bronze
735	Warm Bronze PVD		



63199

Set ducha magnético incluye toma de agua,
Darkflex flexible 1,50 m y maneral antical
Magnetic shower set with water outlet, 1,50 m Darkflex flexible hose and antilimestone handshower

031	Chrome	**726**	Warm Bronze Br. PVD
149	Finox Br. Nickel	**710**	Brass PVD
299	Matte Black	**727**	Brass Br. PVD
720	Nickel PVD	**246**	Gold PVD
706	Black Metal PVD	**716**	Gold Br. PVD
707	Black Metal Br. PVD	**187**	Aged Bronze
030	Copper PVD	**713**	Antique Brass
708	Copper Br. PVD	**845**	Dark Bronze
735	Warm Bronze PVD		

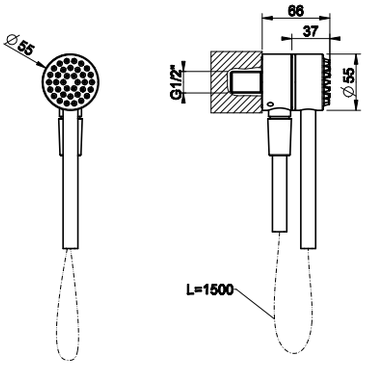



63099

Set ducha magnético incluye toma de agua,
flexible 1,50 m Cromalux y maneral antical
Magnetic shower set with water outlet, 1,50 m Cromalux flexible hose and antilimestone handshower

031	Chrome	**726**	Warm Bronze Br. PVD
149	Finox Br. Nickel	**710**	Brass PVD
299	Matte Black	**727**	Brass Br. PVD
720	Nickel PVD	**246**	Gold PVD
706	Black Metal PVD	**716**	Gold Br. PVD
707	Black Metal Br. PVD	**187**	Aged Bronze
030	Copper PVD	**713**	Antique Brass
708	Copper Br. PVD	**845**	Dark Bronze
735	Warm Bronze PVD		

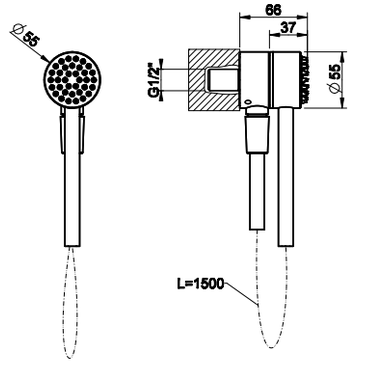


GESSI®
PRIVATE WELLNESS®
OUTDOOR

PRIVATE WELLNESS®

OUTDOOR G01



SPOTWATER

MULTISPRAY	RAIN
57201 **Flessa**	57203 **Flessa**
57241 **Trame**	57243 **Trame**
57211 **Intreccio**	57213 **Intreccio**
57221 **Meccanica**	57223 **Meccanica**
57231 **Cesello**	57233 **Cesello**
ATOMIZER	WATERFALL
57205 **Flessa**	57207 **Flessa**
57245 **Trame**	57247 **Trame**
57215 **Intreccio**	57217 **Intreccio**
57225 **Meccanica**	57227 **Meccanica**
57235 **Cesello**	57237 **Cesello**

#239 Steel Brushed
#299 Matte Black (no Trame)
#726 Warm Bronze Brushed
#727 Brass Brushed
#707 Black Metal Brushed
#708 Copper Brushed

63212

Two ways / Due vie

63211

One way / Una via

#239 Steel Brushed
#299 Matte Black
#726 Warm Bronze Brushed
#727 Brass Brushed
#707 Black Metal Brushed
#708 Copper Brushed

63215_63203

Two ways / Due vie

63215_63201

One way / Una via

#239 Steel Brushed
#299 Matte Black
#856 Corten



63212

Kit manilla para artículos 63203 y 63229
Lever/handshower kit for 63203 and 63229



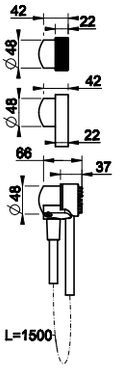

239 Steel Br.
299 Matte Black
707 Black Metal Br. PVD
708 Copper Br. PVD
726 Warm Bronze Br. PVD
727 Brass Br. PVD



63207

Partes externas Columna de ducha exterior de 2 vías, para completar con el kit 63214 y SpotWater, en el acabado deseado
External Parts for two exits shower column, to be completed with 63214 kit and SpotWater in the desired finish.

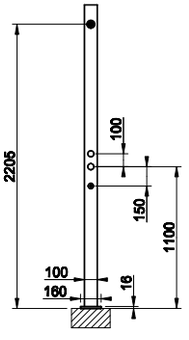

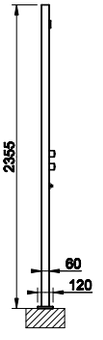

239 Steel Br.
299 Matte Black
856 Corten



63214

Kit manilla para artículos 63207 y 63233
Lever/handshower kit for 63207 and 63233

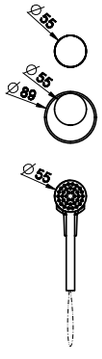

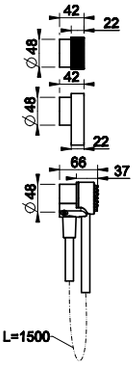

239 Steel Br.
299 Matte Black
707 Black Metal Br. PVD
708 Copper Br. PVD
726 Warm Bronze Br. PVD
727 Brass Br. PVD



57201

Rociador de ducha de pared FLESSA, movil. Función Multi-spray
Wall-mounted adjustable showerhead FLESSA. Multi-spray function

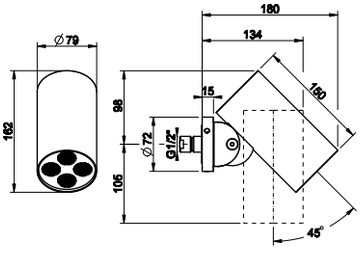

239 Steel Br.
299 Matte Black
707 Black Metal Br. PVD
708 Copper Br. PVD
726 Warm Bronze Br. PVD
727 Brass Br. PVD

57243



Rociador de ducha de pared, movil TRAME. Función LLUVIA
Wall-mounted adjustable showerhead TRAME. Rain function

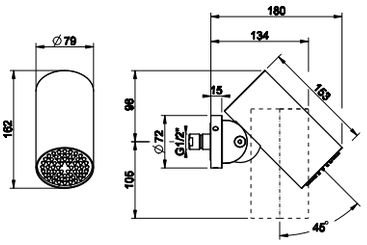

239 Steel Br.
707 Black Metal Br. PVD
708 Copper Br. PVD
726 Warm Bronze Br. PVD
727 Brass Br. PVD

57223



Rociador de ducha de pared, movil MECCANICA. Función LLUVIA
Wall-mounted adjustable showerhead MECCANICA. Rain function

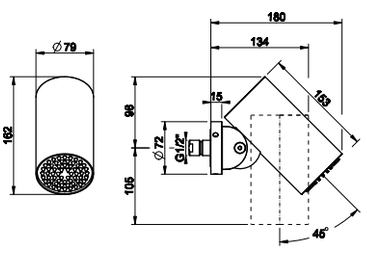

239 Steel Br.
299 Matte Black
707 Black Metal Br. PVD
708 Copper Br. PVD
726 Warm Bronze Br. PVD
727 Brass Br. PVD

57233



Rociador de ducha de pared, movil CESELLO. Función LLUVIA
Wall-mounted adjustable showerhead CESELLO. Rain function

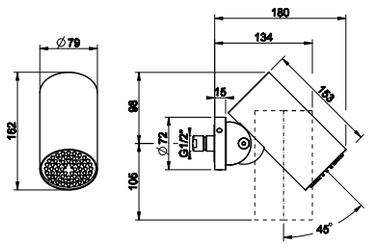

239 Steel Br.
299 Matte Black
707 Black Metal Br. PVD
708 Copper Br. PVD
726 Warm Bronze Br. PVD
727 Brass Br. PVD

57213



Rociador de ducha de pared, movil INTRECCIO. Función LLUVIA
Wall-mounted adjustable showerhead INTRECCIO. Rain function

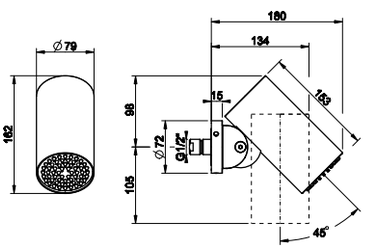

239 Steel Br.
299 Matte Black
707 Black Metal Br. PVD
708 Copper Br. PVD
726 Warm Bronze Br. PVD
727 Brass Br. PVD

57203



Rociador de ducha de pared FLESSA, movil. Función LLUVIA
Wall-mounted adjustable showerhead FLESSA. Rain function

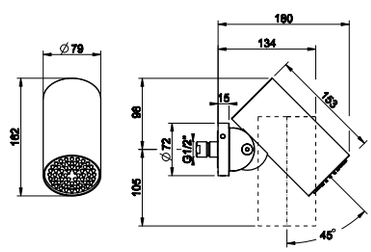

239 Steel Br.
299 Matte Black
707 Black Metal Br. PVD
708 Copper Br. PVD
726 Warm Bronze Br. PVD
727 Brass Br. PVD

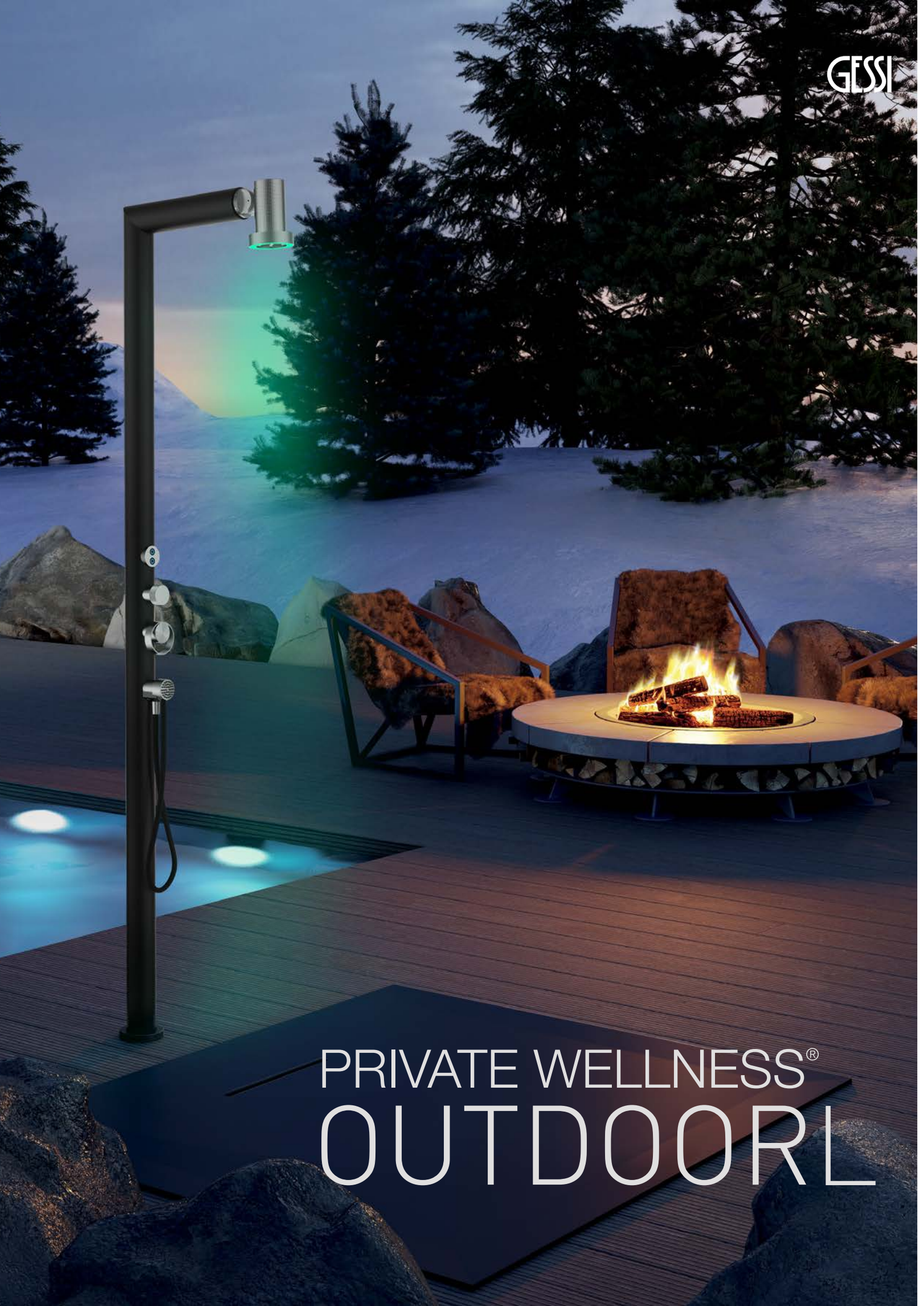

PRIVATE WELLNESS®
OUTDOORL

PRIVATE WELLNESS®

OUTDOOR L G01

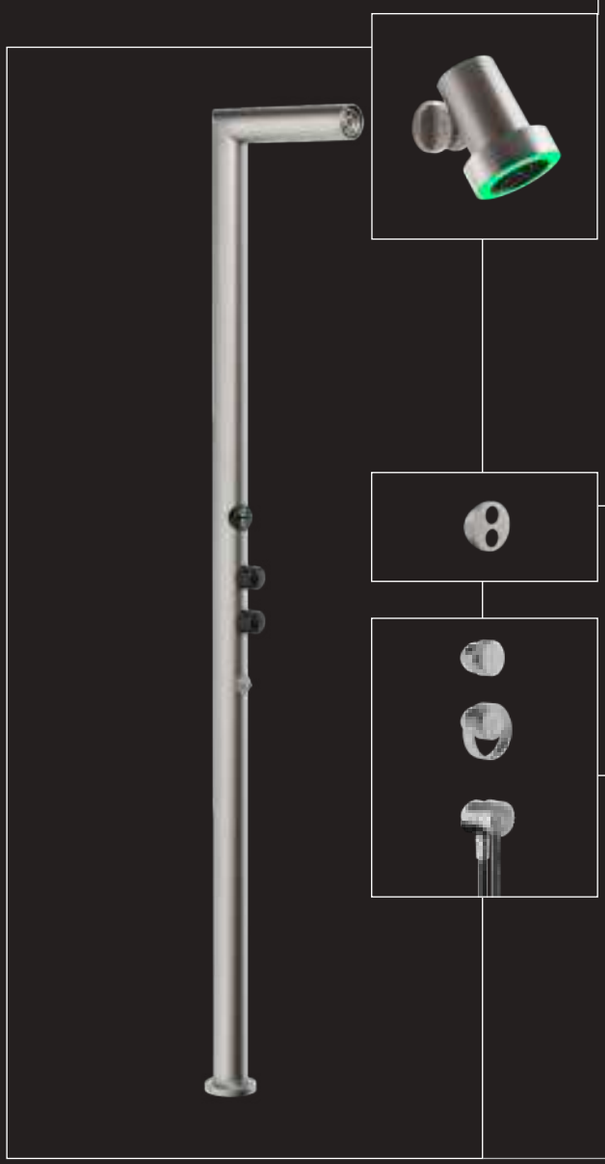

SPOTWATER

MULTISPRAY
57701 **Flessa**

RAIN
57703 **Flessa**

#239 Steel Brushed
#299 Matte Black (no Trame)
#726 Warm Bronze Brushed
#727 Brass Brushed
#707 Black Metal Brushed
#708 Copper Brushed

63220

#239 Steel Brushed
#299 Matte Black
#726 Warm Bronze Brushed
#727 Brass Brushed
#707 Black Metal Brushed
#708 Copper Brushed

63212

#239 Steel Brushed
#299 Matte Black
#726 Warm Bronze Brushed
#727 Brass Brushed
#707 Black Metal Brushed
#708 Copper Brushed

63224_63229

#239 Steel Brushed
#299 Matte Black
#856 Corten

57703



Rociador de ducha, antical, de pared orientable, con cromoterapia FLESSA. Función lluvia. Para combinar con art. 63225, 63229, 63231, 63233 y alimentador 12 V, Ref. RIR5402 , no incluido. *Wall-mounted adjustable showerhead with chromotherapy FLESSA. Rain function. To be matched with art. 63225, 63229, 63231, 63233and 12V RIR5402 power supply (not included).*

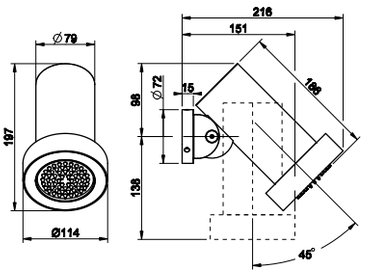

239	Steel Br.	**708**	Copper Br. PVD
299	Matte Black	**726**	Warm Bronze Br. PVD
707	Black Metal Br. PVD	**727**	Brass Br. PVD

63214

Kit manilla para artículos 63207 y 63233 *Lever/handshower kit for 63207 and 63233*





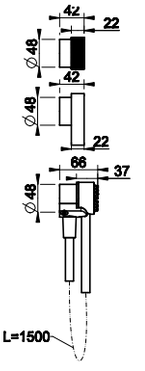

239	Steel Br.	**708**	Copper Br. PVD
299	Matte Black	**726**	Warm Bronze Br. PVD
707	Black Metal Br. PVD	**727**	Brass Br. PVD

63212

Kit manilla para artículos 63203 y 63229 *Lever/handshower kit for 63203 and 63229*



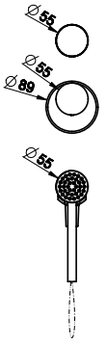

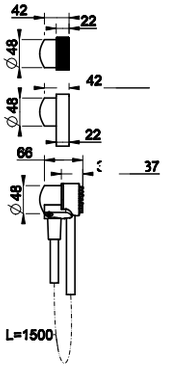

239	Steel Br.	**708**	Copper Br. PVD
299	Matte Black	**726**	Warm Bronze Br. PVD
707	Black Metal Br. PVD	**727**	Brass Br. PVD



Via Manzoni

GESSI
EMPORIO



38634

Three-holes bath mixer with diverter in the spout, 1,50 m flexible hose and antilimestone handshower
Gruppo Bordo Vasca 3 fori con bocca di erogazione, deviatore, flessibile 1,50 m e doccetta anticalcare . Deviatore incorporato n ella bocca

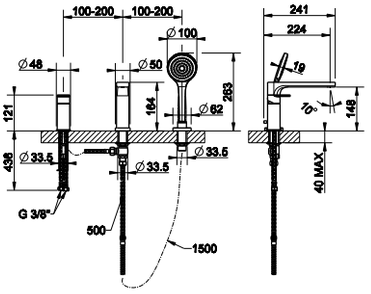

031 Chrome **299** Matte Black
149 Finox Br. Nickel



38643

Three-holes bath mixer with diverter, 1,50 m flexible hose and antilimestone handshower. To be used with overflow filler
Gruppo Bordo Vasca 3 fori con deviatore, flessibile 1,50 m e doccetta anticalcare . Erogazione alla colonna vasca

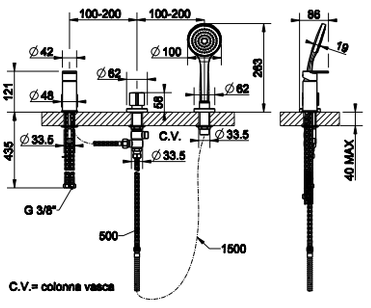

031 Chrome **299** Matte Black
149 Finox Br. Nickel



24982

External parts for freestanding external bath mixer with handshower
Parte esterna per piantana esterno vasca con doccetta

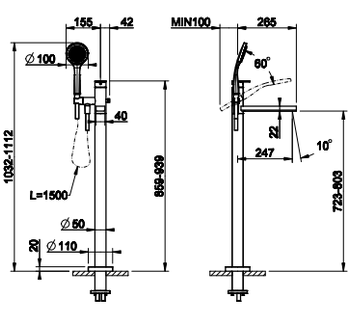

031 Chrome **299** Matte Black
149 Finox Br. Nickel

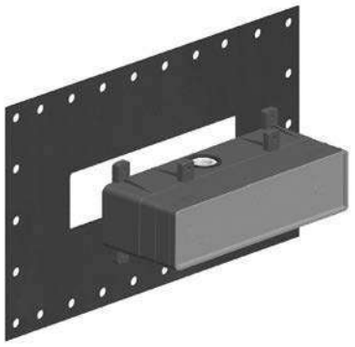

38439

Built-in part mixer. TWO way
Parte incasso Miscelatore 2 vie

031 Chrome

38439+44900

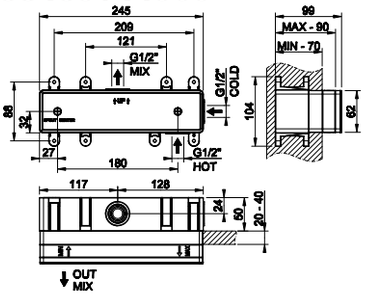



44900

External parts for two-way built-in shower mixer
with diverter, water outlet, handshower hook,
flexible hose and antilimestone h andshower
Parte esterna Miscelatore Doccia a parete 2 vie con deviatore,
presa acqua, supporto, flessibile 1,50 m e doccetta anticalcare

031 Chrome **299** Matte Black
149 Finox Br. Nickel

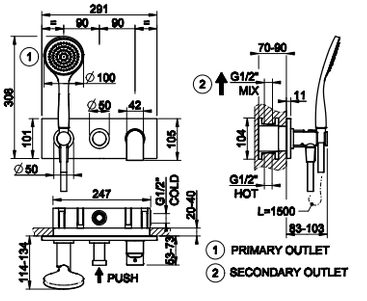

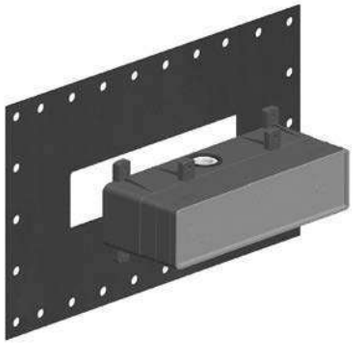

38439

Built-in part mixer. TWO way
Parte incasso Miscelatore 2 vie

031 Chrome

38439+44901

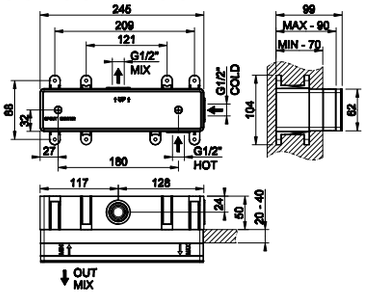



44901

External parts for two-way built-in shower mixer
with diverter, water outlet, handshower hook,
flexible hose and antilimestone h andshower
Parte esterna Miscelatore Doccia a parete 2 vie con deviatore,
presa acqua, supporto, flessibile 1,50 m e doccetta anticalcare

031 Chrome **299** Matte Black
149 Finox Br. Nickel

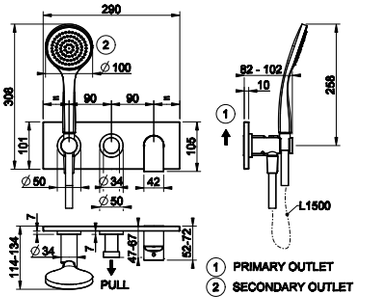

Via Tortona

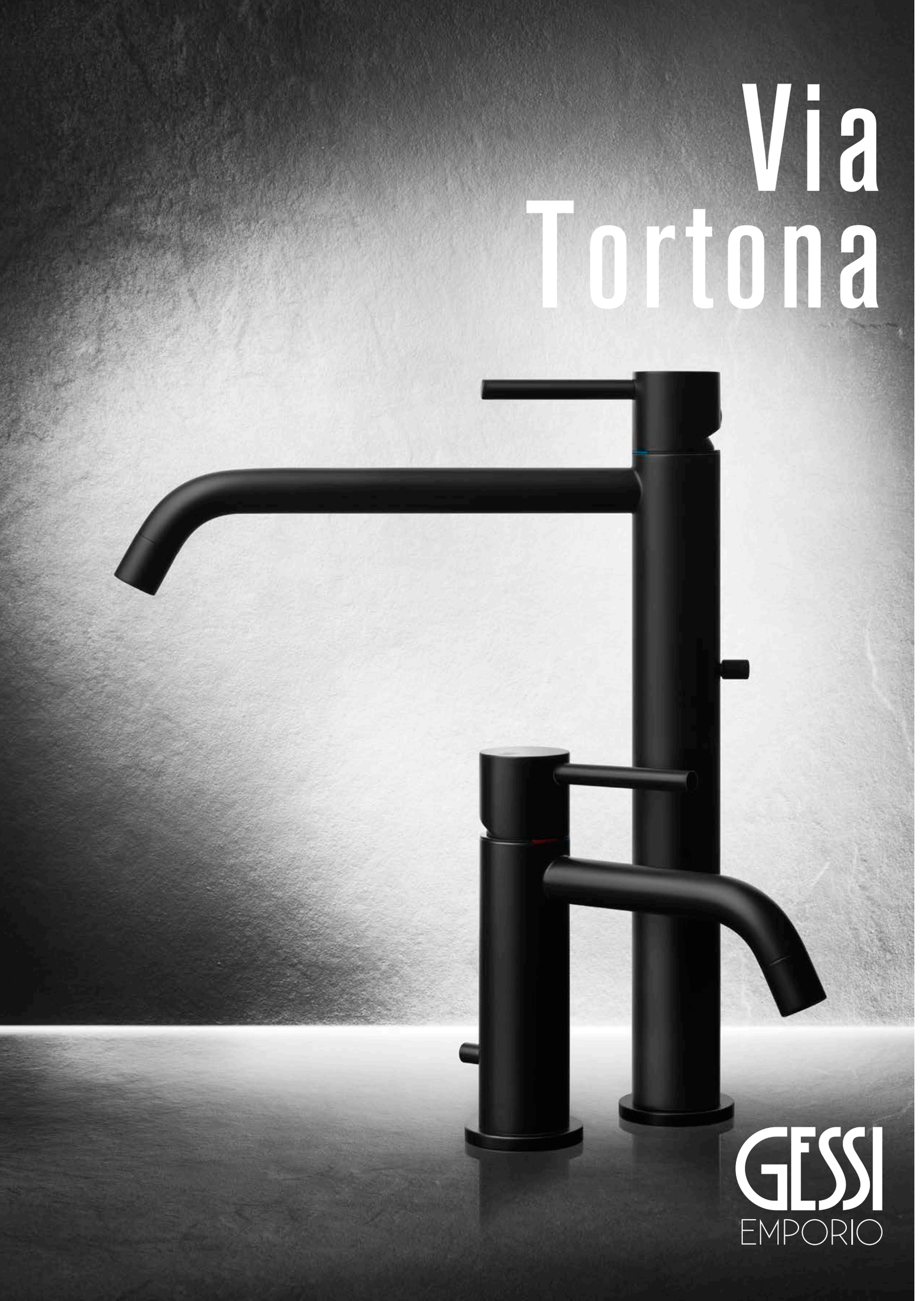

GESSI
EMPORIO



18637

Three-holes bath mixer with diverter in the spout, 1,50 m flexible hose and antilimestone handshower
Gruppo Bordo Vasca 3 fori con bocca di erogazione, deviatore, flessibile 1,50 m e doccetta anticalcare . Deviatore incorporato n ella bocca

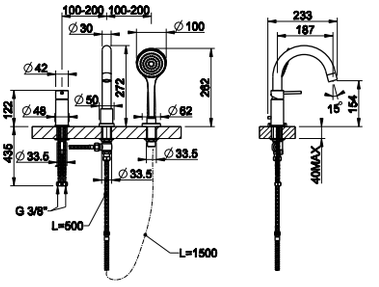

031 Chrome
149 Finox Br. Nickel
299 Matte Black



18643

Three-holes bath mixer with diverter, 1,50 m flexible hose and antilimestone handshower. To be used with overflow filler
Gruppo Bordo Vasca 3 fori con deviatore, flessibile 1,50 m e doccetta anticalcare . Erogazione alla colonna vasca

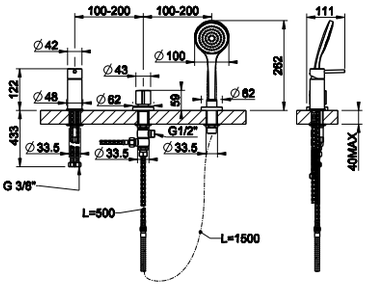

031 Chrome
149 Finox Br. Nickel
299 Matte Black

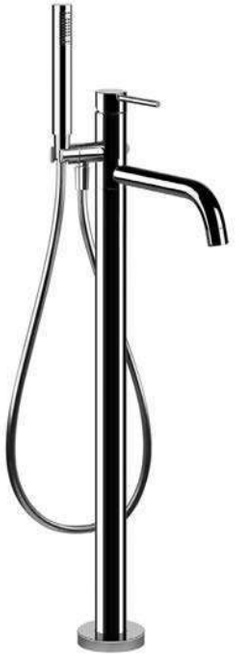

24943

External parts for freestanding external bath mixer with handshower
Parte esterna per piantana esterno vasca con doccetta

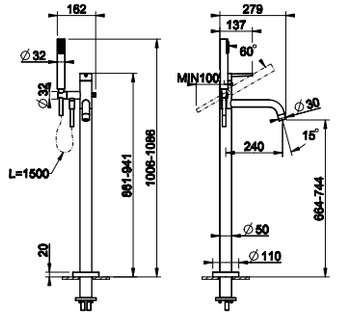

031 Chrome
149 Finox Br. Nickel
299 Matte Black

38439+44828

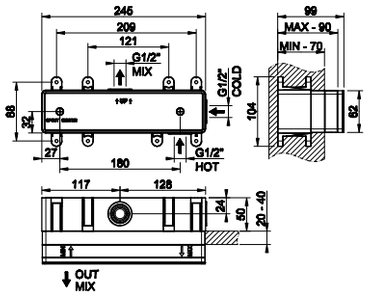

38439

Built-in part mixer. TWO way
Parte incasso Miscelatore 2 vie

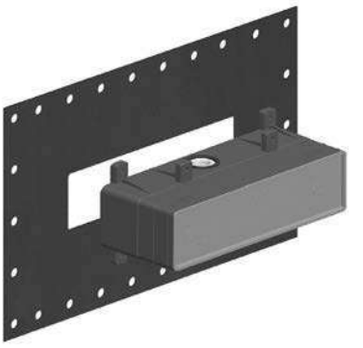

031 Chrome

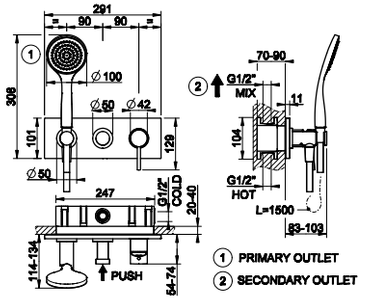

44828

External parts for two-way built-in shower mixer
with diverter, water outlet, handshower hook,
flexible hose and antilimestone h andshower
Parte esterna Miscelatore Doccia a parete 2 vie con deviatore,
presa acqua, supporto, flessibile 1,50 m e doccetta anticalcare



031 Chrome
149 Finox Br. Nickel
299 Matte Black

38439+44829

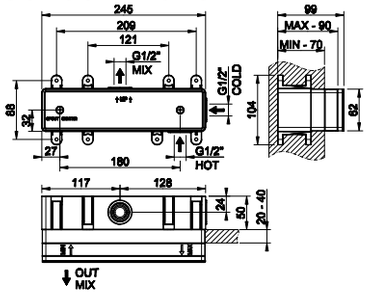

38439

Built-in part mixer. TWO way
Parte incasso Miscelatore 2 vie

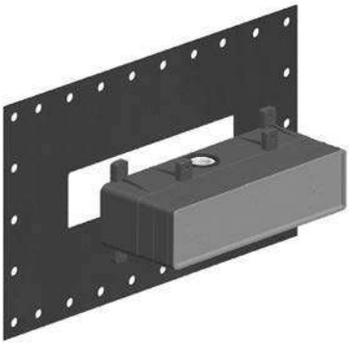

031 Chrome

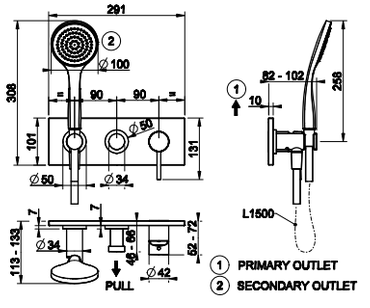

44829

External parts for two-way built-in shower mixer
with diverter, water outlet, handshower hook,
flexible hose and antilimestone h andshower
Parte esterna Miscelatore Doccia a parete 2 vie con deviatore,
presa acqua, supporto, flessibile 1,50 m e doccetta anticalcare



031 Chrome
149 Finox Br. Nickel
299 Matte Black



Accessories

GESSI
EMPORIO

EMPORIO SHOWER

47364

Wall-mounted adjustable and antilimestone showerhead
Soffione anticalcare Doccia a parete orientabile



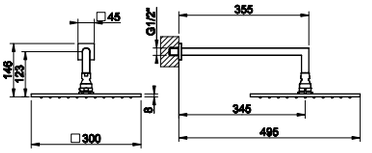

031 Chrome **299** Matte Black
149 Finox Br. Nickel

47286

Wall-mounted adjustable and antilimestone showerhead
Soffione anticalcare Doccia a parete orientabile



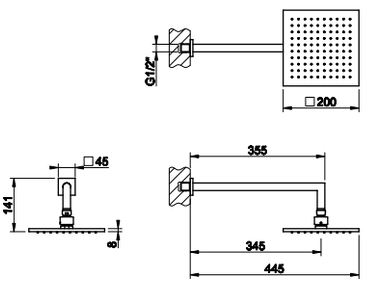

031 Chrome **299** Matte Black
149 Finox Br. Nickel

47257

Wall-mounted adjustable and antilimestone showerhead
Soffione anticalcare Doccia a parete orientabile



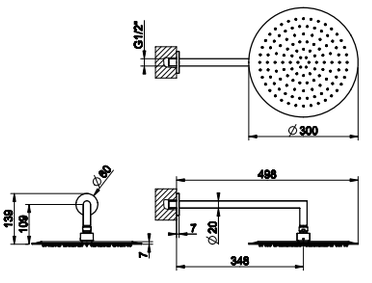

238 Mirror Steel

47386

Wall-mounted adjustable and antilimestone showerhead
Soffione anticalcare Doccia a parete orientabile



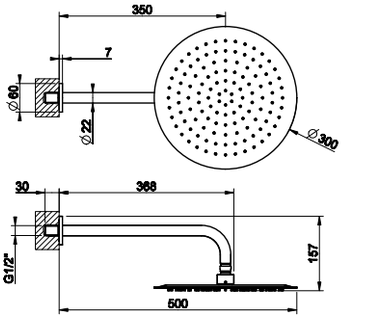

238 Mirror Steel

47372

Wall-mounted adjustable and antilimestone showerhead
Soffione anticalcare Doccia a parete orientabile



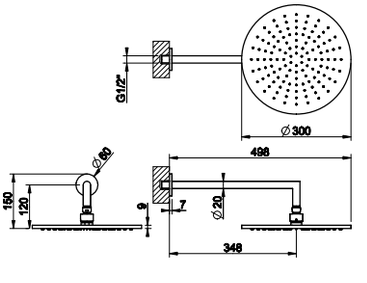

031 Chrome **299** Matte Black
149 Finox Br. Nickel

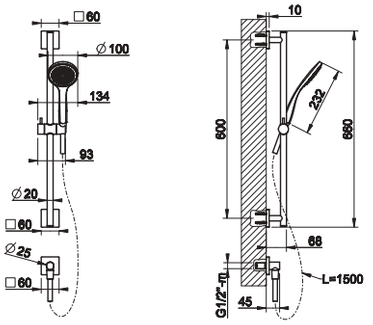

47316

Sliding rail with antilimestone handshower,
1,50 m flexible hoseand water outlet
Asta saliscendi con presa acqua, doccetta anticalcare e flessibile 1,50 m



031 Chrome
299 Matte Black
149 Finox Br. Nickel

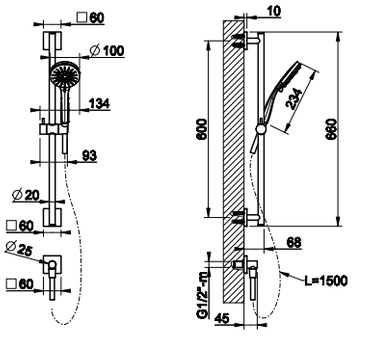

47320

Three-setting sliding rail with antilimestone handshower,
1,50 m flexible hose and water outlet
Asta saliscendi con presa acqua, doccetta anticalcare tre getti e flessibile 1,50 m



031 Chrome

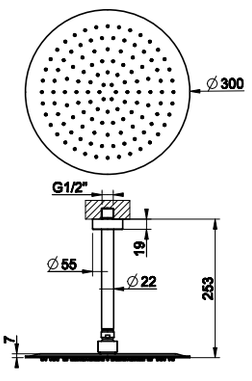

47259

Ceiling-mounted adjustable and antilimestone showerhead
Soffione anticalcare Doccia a soffitto orientabile



238 Mirror Steel

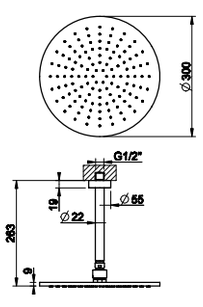

47370

Ceiling-mounted adjustable and antilimestone showerhead
Soffione anticalcare Doccia a soffitto orientabile



031 Chrome
299 Matte Black
149 Finox Br. Nickel



47242

Single-jet sliding rail with antilimestone handshower, 1,50 m flexible hose
Asta saliscendi con doccetta anticalcare monogetto e flessibile 1,50 m

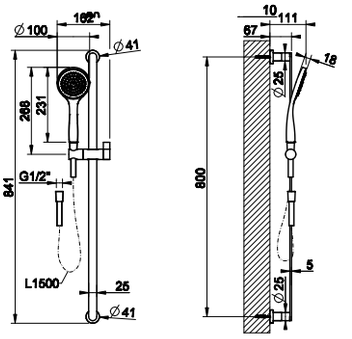

031 Chrome **299** Matte Black
149 Finox Br. Nickel



35183

Wall-mounted thermostatic mixer with Ø300 showerhead, automatic bath/shower diverter, 1,50 m flexible hose, sliding rail and ant ilimestone handshower
Miscelatore Termostatico a parete con soffione, deviatore automatico bagno/doccia, flessibile 1,50, saliscendi e doccetta antica lcare

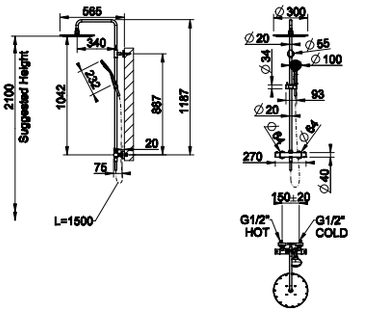

031 Chrome **299** Matte Black
149 Finox Br. Nickel



47264

Sliding rail with antilimestone handshower, 1,50 m flexible hoseand water outlet
Asta saliscendi con presa acqua, doccetta anticalcare e flessibile 1,50 m

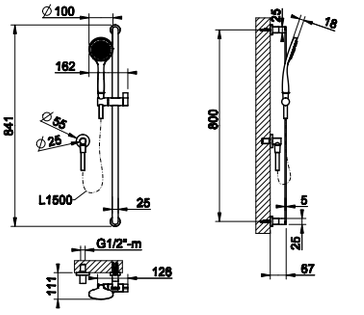

031 Chrome **299** Matte Black
149 Finox Br. Nickel



47314

Single-jet sliding rail with antilimestone handshower, 1,50 m flexible hose
Asta saliscendi con doccetta anticalcare monogetto e flessibile 1,50 m

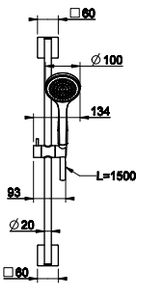

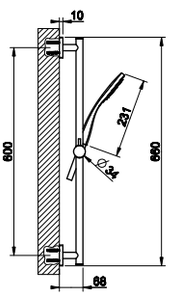

031 Chrome
299 Matte Black
149 Finox Br. Nickel



47318

Three-setting sliding rail with antilimestone handshower, 1,50 m flexible hose
Asta saliscendi con doccetta anticalcare tre getti e flessibile 1,50 m

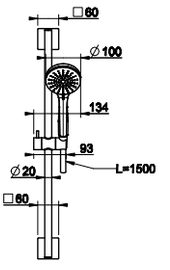

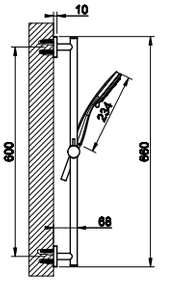

031 Chrome



47306

Sliding rail with antilimestone handshower, 1,50 m flexible hoseand water outlet
Asta saliscendi con presa acqua, doccetta anticalcare e flessibile 1,50 m

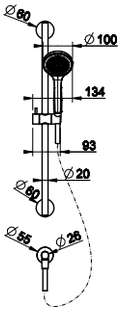

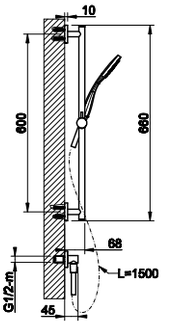

031 Chrome
299 Matte Black
149 Finox Br. Nickel



47304

Single-jet sliding rail with antilimestone handshower, 1,50 m flexible hose
Asta saliscendi con doccetta anticalcare monogetto e flessibile 1,50 m

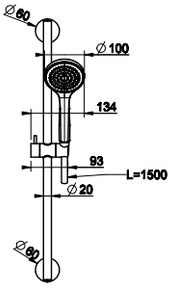

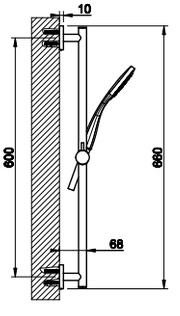

031 Chrome
299 Matte Black
149 Finox Br. Nickel



38723

Shower set with water outlet, 1,50 m flexible hose and antilimestone handshower
Set doccia con presa acqua, doccetta anticalcare e flessibile 1,50 m

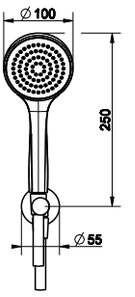

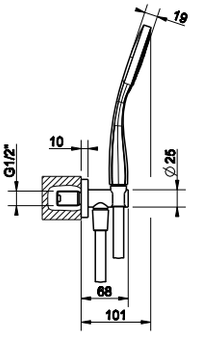

031 Chrome
149 Finox Br. Nickel
299 Matte Black



47254

Antilimestone handshower.
Doccetta anticalcare

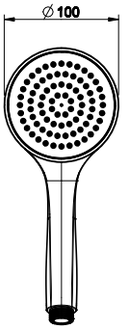

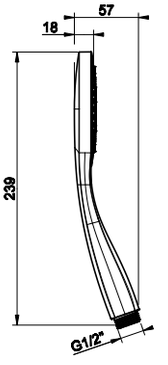

031 Chrome
149 Finox Br. Nickel
299 Matte Black



14372

Antilimestone handshower.
Doccetta anticalcare.

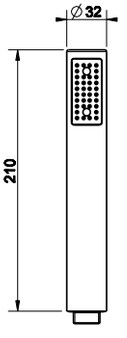

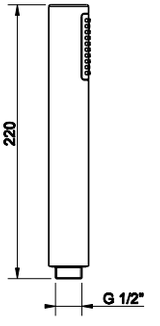

031 Chrome
149 Finox Br. Nickel
299 Matte Black

GENERAL INFORMATION

PRESCRIPCIONES TÉCNICAS:

1) para garantizar un rendimiento duradero del producto se recomienda instalar válvulas angulares con filtro, que debe limpiarse regularmente;
2) no se debe instalar el producto en presencia de una presión de agua superior a 5 bar: en caso de presión superior, se recomienda utilizar un reductor de presión (En el caso, utilizar un reductor de presión demostrable que cumpla con los requisitos locales);
3) Pruebas adecuadas a los requisitos locales con una presión máxima de 12 bar;
4) la temperatura del agua no debe ser superior a 70°C;
5) realizar el enjuague de las tuberías antes de instalar el grifo; antes de instalar el producto, tener la prueba de que las tuberías de entrada de agua se limpien de acuerdo con la normativa local vigente.
6) con respecto a la instalación, siga las instrucciones de ensamblaje adjuntas al producto;
7) no conecte la toma de tierra de la instalación eléctrica a un tubo flexible o a otra tubería de agua;
8) cerrar la instalación en caso de una ausencia prolongada de más de veinticuatro horas.

La empresa se reserva el derecho de invalidar la garantía cuando no se observen las condiciones arriba mencionadas, comprobadas por un técnico de GESSI S.p.A.
La empresa GESSI S.p.A. solo puede emitir modificaciones en esta garantía mediante una declaración adecuada por escrito.
Además, la garantía no será válida en caso de falta de documentación que demuestre la fecha de compra.
Los posibles daños y/o defectos del producto serán reemplazados bajo garantía solo si el artículo relacionado con la queja es enviado de vuelta a GESSI S.p.A. en el embalaje original incluyendo la prueba de compra.
La garantía es válida en todos los países, excluidos los Estados Unidos y Canadá, donde el producto ha sido suministrado por GESSI S.p.A. o por su distribuidor autorizado.
Los costes de ensamblaje y desmontaje del producto, los desplazamientos y las intervenciones técnicas del personal especializado, así como las cargas sufridas por el cliente debido a la indisposición y/o a la suspensión del uso del producto están en cualquier caso excluidos de la garantía.
Eventuales imperfecciones en el acabado y en las materias primas, no son defectos, sino características del producto debidas a la producción artesanal.

MANTENIMIENTO: GESSI S.p.A. INSTRUCCIONES DE LIMPIEZA DEL PRODUCTO

Los productos GESSI S.p.A. se fabrican en diferentes materiales para adaptarse a todas las necesidades del mercado, del diseño y de la funcionalidad. Las superficies de los productos fabricados por GESSI S.p.A., tanto para ambientes interiores como exteriores, se obtienen utilizando los mejores materiales y procesos de producción homologados y se mejoran constantemente con métodos avanzados de certificación de calidad. La resistencia y la durabilidad de todos los tipos de material mencionados anteriormente están estrechamente relacionadas con un uso adecuado, un buen mantenimiento y el uso de materiales y productos de limpieza adecuados que conserven las características originales. Por ello, la aparición de manchas de óxido o depósitos de cal son claros indicios de una incorrecta o nula limpieza y no el resultado de defectos y/o mala calidad de los materiales utilizados.

Por lo tanto, para apreciar plenamente su producto Gessi y preservar su calidad estética, tenga en cuenta lo siguiente:

- Los contaminantes presentes en el agua de lluvia o la cal del agua de la red eléctrica permanecen en forma de manchas en la superficie del producto una vez que el agua se ha evaporado. Es posible evitar la formación de depósitos y mantener su producto limpio secándolo siempre con un paño suave.
- DETERGENTES, DISOLVENTES, AGENTES QUÍMICOS, ESPONJAS ABRASIVAS, LANA METÁLICA, ALCOHOL, PRODUCTOS QUE CONTENGAN CLORO Y SUS DERIVADOS, ETC. NO DEBEN SER UTILIZADOS, ya que pueden dañar irremediablemente las superficies del producto, comprometiendo sus cualidades estéticas, su brillo y su satinado. LIMPIE REGULARMENTE EL PRODUCTO SOLO CON AGUA Y UN JABÓN NEUTRO, SECÁNDOLO CON UN PAÑO SUAVE Y DESECHABLE.
- Limpie periódicamente los filtros situados en la parte superior del producto, además de los mencionados anteriormente, después de haberlos desmontado y eliminado la cal que obstruye las salidas. Limpie también regularmente los puntos de distribución, por ejemplo, frotando ligeramente las boquillas de distribución para liberarlas de la cal y mantener limpio el difusor.
- Cuando utilice jabón en spray, rocíelo sobre un paño limpio o una esponja, NUNCA directamente sobre el producto.

CLEANING GUIDELINES - FINISHES
INDICACIONES DE LIMPIEZA - ACABADOS

In case the instructions above (reported from Gessi standard warranty) have not been observed, it is exceptionally possible to follow the instructions in the table below / En el caso de que no se hayan cumplido las instrucciones anteriores (recogidas de la garantía estándar de Gessi), es posible seguir excepcionalmente las instrucciones de la siguiente tabla.

GALVANIC FINISHES / ACABADOS GALVÁNICOS

FINISH ACABADO	PROPERTIES PROPIEDADES	SUGGESTED PRODUCTS (*) SUGERIDO PRODUCTOS (*)	PRODUCTS TO AVOID PRODUCTOS A EVITAR	CLEANING TOOLS AND CLOTHS (**) HERRAMIENTAS DE LIMPIEZA Y PAÑOS (**)	MAINTENANCE (***) MANTENIMIENTO (***)	WARNINGS ADVERTENCIAS
031 CHROME (G001)	Fingerprint proof, scratchproof,high resistance, easy to clean, corrosion resistant / A prueba de huellas dactilares alta resistencia a prueba de arañazos, fácil de limpiar resistente a la corrosión	Ethyl alcohol, specific glass cleaner, multifoam, isopropyl alcohol / Alcohol etílico, limpia cristales específico, multi-espuma, alcohol isopropílico	Solvent / Disolvente	White sponge, microfibre cloth, paper cloth / Esponja blanca, paño de micro fibra, paño de papel	In order to prevent lime-scale stains, clean and dry the product properly with a soft cloth **right after each use**. In case of limescale stains, apply a solution of vinegar and water, then rinse and accurately dry with a cloth / Para evitar las manchas de cal, limpie y seque bien el producto con un paño suave **inmediatamente después de cada uso**. En caso de manchas de cal, aplique una solución de vinagre y agua, luego enjuague y seque con precisión con un paño	Do not mix different cleaning products together: such products, if mixed, could cause chemical reactions that could damage the finish / No mezcle diferentes productos de limpieza: si se mezclan, podrían producirse reacciones químicas que podrían dañar el acabado
147 BRUSHED CHROME (G006)	Scratchproof, high resistance, easy to clean, corrosion resistant / Alta resistencia a los arañazos, fácil de limpiar resistente a la corrosión	Ethyl alcohol, specific glass cleaner, multifoam, isopropyl alcohol / Alcohol etílico, limpia cristales específico, multi-espuma, alcohol isopropílico	Solvent, unipol (paste) / Disolvente, unipol (pasta)	White sponge, microfibre cloth, paper cloth / Esponja blanca, paño de micro fibra, paño de papel		Perform the cleaning in the direction of brushing. Otherwise, the finish may be scratched. Do not mix different cleaning products together: such products, if mixed, could cause chemical reactions that could damage the finish / Realice la limpieza en la dirección del cepillado. De lo contrario, el acabado podría rayarse. No mezcle diferentes productos de limpieza: si se mezclan, podrían producirse reacciones químicas que podrían dañar el acabado
149 FINOX BRUSHED NICKEL (G002)	Scratchproof, easy to clean / A prueba de arañazos fácil de limpiar	Ethyl alcohol, specific glass cleaner, multifoam, isopropyl alcohol / Alcohol etílico, limpia cristales específico, multi-espuma, alcohol isopropílico	Solvent, unipol (paste) / Disolvente, unipol (pasta)	White sponge, microfibre cloth, paper cloth / Esponja blanca, paño de micro fibra, paño de papel		
080 GOLD CCP (G008)	Easy to clean / Fácil de limpiar	Ethyl alcohol, specific glass cleaner, multifoam, isopropyl alcohol / Alcohol etílico, limpia cristales específico, multi-espuma, alcohol isopropílico	Unipol (paste), solvent, bleach, chlorine products / Unipol (pasta), disolvente, lejía, productos con cloro	White sponge / Esponja blanca		Do not mix different cleaning products together: such products, if mixed, could cause chemical reactions that could damage the finish / No mezcle diferentes productos de limpieza: si se mezclan, podrían producirse reacciones químicas que podrían dañar el acabado
087 GOLD BRUSHED CCP (G010)	Easy to clean / Fácil de limpiar	Ethyl alcohol, specific glass cleaner, multifoam, isopropyl alcohol / Alcohol etílico, limpia cristales específico, multi-espuma, alcohol isopropílico	Unipol (paste), solvent, bleach, chlorine products / Unipol (pasta), disolvente, lejía, productos con cloro	White sponge / Esponja blanca		Perform the cleaning in the direction of brushing. Otherwise, the finish may be scratched. Do not mix different cleaning products together: such products, if mixed, could cause chemical reactions that could damage the finish / Realice la limpieza en la dirección del cepillado. De lo contrario, el acabado podría rayarse. No mezcle diferentes productos de limpieza: si se mezclan, podrían producirse reacciones químicas que podrían dañar el acabado
238 MIRROR STEEL (A001) STAINLESS STEEL (****)	Fingerprint proof, high resistance, easy to clean, corrosion resistant Stainless Steel / A prueba de huellas dactilares alta resistencia, fácil de limpiar resistente a la corrosión	Specific glass cleaner, multifoam, isopropyl alcohol / Limpiador de cristales específico, multi espuma, alcohol isopropílico	Solvent, chloride products, bleach, silver cleaning products / Disolvente, productos con cloro, lejía, productos de limpieza de plata	White sponge, suede cloth, nylon sponge (for persistent dirt) / Esponja blanca, paño de gamuza, esponja de nailon (para la suciedad persistente)		**Do not use steel wool pads.** perform the cleaning in the direction of brushing. Otherwise, the finish may be scratched. do not mix different cleaning products together: such products, if mixed, could cause chemical reactions that could damage the finish / **No utilice almohadillas de lana de acero.** realice la limpieza en la dirección del cepillado. De lo contrario, el acabado podría rayarse. no mezcle diferentes productos de limpieza: dichos productos, si se mezclan, podrían provocar reacciones químicas que podrían dañar el acabado
239 STEEL BRUSHED (A000) - STAINLESS STEEL (****)	Fingerprint proof, scratchproof, high resistance, easy to clean, corrosion resistant Stainless Steel / A prueba de huellas dactilares alta resistencia a prueba de arañazos, fácil de limpiar resistente a la corrosión	Specific glass cleaner, multifoam, isopropyl alcohol / Limpiador de cristales específico, multi espuma, alcohol isopropílico	Solvent, chloride products, bleach, silver cleaning products / Disolvente, productos con cloro, lejía, productos de limpieza de plata	White sponge, suede cloth, nylon sponge (for persistent dirt) / Esponja blanca, paño de gamuza, esponja de nailon (para la suciedad persistente)		

CLEANING GUIDELINES - FINISHES
INDICACIONES DE LIMPIEZA - ACABADOS

VARNISHED FINISHES / ACABADOS BARNIZADOS

FINISH ACABADO	PROPERTIES PROPIEDADES	SUGGESTED PRODUCTS (*) SUGERIDO PRODUCTOS (*)	PRODUCTS TO AVOID PRODUCTOS A EVITAR	CLEANING TOOLS AND CLOTHS (**) HERRAMIENTAS DE LIMPIEZA Y PAÑOS (**)	MAINTENANCE (***) MANTENIMIENTO (***)	WARNINGS ADVERTENCIAS
299 BLACK MATTE (C072)	Fingerprint proof, corrosion resistant, easy to clean / A prueba de huellas dactilares Resistente a la corrosión Fácil de limpiar	Specific glass cleaner, multifoam, liquid soap diluted with water, isopropyl alcohol / Limpiador de cristales específico, multi espuma, alcohol isopropílico	Ethyl alcohol, degreaser, limescale remover, unipol (paste), solvent, bleach, chlorine products / Alcohol etílico, desengrasante, descalcificador, unipol (pasta), disolvente, lejía, productos con cloro	White sponge, microfibre cloth, paper cloth / Esponja blanca, paño de micro fibra, paño de papel	In order to prevent limescale stains, clean and dry the product properly with a soft cloth **right after each use**. In case of limescale stains, apply a solution of vinegar and water, then rinse and accurately dry with a cloth / Para evitar las manchas de cal, limpie y seque bien el producto con un paño suave **inmediatamente después de cada uso**. En caso de manchas de cal, aplique una solución de vinagre y agua, luego enjuague y seque con precisión con un paño	Do not mix different cleaning products together: such products, if mixed, could cause chemical reactions that could damage the finish / No mezcle diferentes productos de limpieza: si se mezclan, podrían producirse reacciones químicas que podrían dañar el acabado
279 WHITE MATTE (C071)	Fingerprint proof, corrosion resistant, easy to clean / A prueba de huellas dactilares Resistente a la corrosión Fácil de limpiar	Specific glass cleaner, multifoam, liquid soap diluted with water, isopropyl alcohol / Limpiador de cristales específico, multi espuma, alcohol isopropílico	Ethyl alcohol, degreaser, limescale remover, unipol (paste), solvent, bleach, chlorine products / Alcohol etílico, desengrasante, descalcificador, unipol (pasta), disolvente, lejía, productos con cloro	White sponge, microfibre cloth, paper cloth / Esponja blanca, paño de micro fibra, paño de papel		
187 AGED BRONZE (G052)	Fingerprint proof, scratchproof, corrosion resistant, easy to clean / A prueba de huellas dactilares Resistente a las rayaduras resistente a la corrosión y fácil de limpiar	Specific glass cleaner, multifoam, liquid soap diluted with water, isopropyl alcohol / Limpiador de cristales específico, multi espuma, alcohol isopropílico	Ethyl alcohol, degreaser, limescale remover, unipol (paste), solvent, bleach, chlorine products / Alcohol etílico, desengrasante, descalcificador, unipol (pasta), disolvente, lejía, productos con cloro	White sponge, microfibre cloth, paper cloth / Esponja blanca, paño de micro fibra, paño de papel		
713 ANTIQUE BRASS (V204)	Fingerprint proof, scratchproof, corrosion resistant, easy to clean / A prueba de huellas dactilares Resistente a las rayaduras resistente a la corrosión y fácil de limpiar	Specific glass cleaner, multifoam, liquid soap diluted with water, isopropyl alcohol / Limpiador de cristales específico, multi espuma, alcohol isopropílico	Ethyl alcohol, degreaser, limescale remover, unipol (paste), solvent, bleach, chlorine products / Alcohol etílico, desengrasante, descalcificador, unipol (pasta), disolvente, lejía, productos con cloro	White sponge, microfibre cloth, paper cloth / Esponja blanca, paño de micro fibra, paño de papel		
856 CORTEN (T091)	Fingerprint proof, scratchproof, high resistance, easy to clean, corrosion resistant / A prueba de huellas dactilares alta resistencia a prueba de arañazos, fácil de limpiar resistente a la corrosión	Specific glass cleaner, multifoam, liquid soap diluted with water, isopropyl alcohol / Limpiador de cristales específico, multi espuma, alcohol isopropílico	Solvent / Disolvente	White sponge, microfibre cloth, paper cloth / Esponja blanca, paño de micro fibra, paño de papel		
845 DARK BRONZE	Fingerprint proof, scratchproof, corrosion resistant, easy to clean / A prueba de huellas dactilares Resistente a las rayaduras resistente a la corrosión y fácil de limpiar	Specific glass cleaner, multifoam, liquid soap diluted with water, isopropyl alcohol / Limpiador de cristales específico, multi espuma, alcohol isopropílico	Ethyl alcohol, degreaser, limescale remover, unipol (paste), solvent, bleach, chlorine products / Alcohol etílico, desengrasante, descalcificador, unipol (pasta), disolvente, lejía, productos con cloro	White sponge, microfibre cloth, paper cloth / Esponja blanca, paño de micro fibra, paño de papel		
275 MATTE CIPRIA	Fingerprint proof, corrosion resistant, easy to clean / A prueba de huellas dactilares Resistente a la corrosión Fácil de limpiar	Specific glass cleaner, multifoam, liquid soap diluted with water, isopropyl alcohol / Limpiador de cristales específico, multi espuma, alcohol isopropílico	Ethyl alcohol, degreaser, limescale remover, unipol (paste), solvent, bleach, chlorine products / Alcohol etílico, desengrasante, descalcificador, unipol (pasta), disolvente, lejía, productos con cloro	White sponge, microfibre cloth, paper cloth / Esponja blanca, paño de micro fibra, paño de papel		
273 MATTE GREIGE	Fingerprint proof, corrosion resistant, easy to clean / A prueba de huellas dactilares Resistente a la corrosión Fácil de limpiar	Specific glass cleaner, multifoam, liquid soap diluted with water, isopropyl alcohol / Limpiador de cristales específico, multi espuma, alcohol isopropílico	Ethyl alcohol, degreaser, limescale remover, unipol (paste), solvent, bleach, chlorine products / Alcohol etílico, desengrasante, descalcificador, unipol (pasta), disolvente, lejía, productos con cloro	White sponge, microfibre cloth, paper cloth / Esponja blanca, paño de micro fibra, paño de papel		
276 MATTE AGAVE	Fingerprint proof, corrosion resistant, easy to clean / A prueba de huellas dactilares Resistente a la corrosión Fácil de limpiar	Specific glass cleaner, multifoam, liquid soap diluted with water, isopropyl alcohol / Limpiador de cristales específico, multi espuma, alcohol isopropílico	Ethyl alcohol, degreaser, limescale remover, unipol (paste), solvent, bleach, chlorine products / Alcohol etílico, desengrasante, descalcificador, unipol (pasta), disolvente, lejía, productos con cloro	White sponge, microfibre cloth, paper cloth / Esponja blanca, paño de micro fibra, paño de papel		
277 GLOSSY OCRA	Fingerprint proof, Corrosion resistant, Easy to clean / A prueba de huellas dactilares Resistente a la corrosión Fácil de limpiar	Specific glass cleaner / Limpiador de cristales específico	Ethyl alcohol, degreaser, isopropyl alcohol, multifoam, unipol (paste), white sponge / Alcohol etílico, limpia cristales específico, multi espuma, alcohol isopropílico Unipol (pasta), disolvente, lejía, productos con cloro	Microfibre cloth, paper cloth / Esponja blanca, paño de micro fibra, paño de papel A prueba de arañazos		Perform the cleaning very softly / Realice la limpieza muy suavemente
278 GLOSSY CORAL	Fingerprint proof, Corrosion resistant, Easy to clean / A prueba de huellas dactilares Resistente a la corrosión Fácil de limpiar	Specific glass cleaner / Limpiador de cristales específico	Ethyl alcohol, degreaser, isopropyl alcohol, multifoam, unipol (paste), white sponge / Alcohol etílico, limpia cristales específico, multi espuma, alcohol isopropílico Unipol (pasta), disolvente, lejía, productos con cloro	Microfibre cloth, paper cloth / Esponja blanca, paño de micro fibra, paño de papel A prueba de arañazos		

CLEANING GUIDELINES - FINISHES
INDICACIONES DE LIMPIEZA - ACABADOS

PVD FINISHES / ACABADOS PVD

FINISH ACABADO	PROPERTIES PROPIEDADES	SUGGESTED PRODUCTS (*) SUGERIDO PRODUCTOS (*)	PRODUCTS TO AVOID PRODUCTOS A EVITAR	CLEANING TOOLS AND CLOTHS (**) HERRAMIENTAS DE LIMPIEZA Y PAÑOS (**)	MAINTENANCE (***) MANTENIMIENTO (***)	WARNINGS ADVERTENCIAS
030 COPPER PVD (P000) 	Scratchproof, high resistance / A prueba de arañazos alta resistencia	Ethyl alcohol, specific glass cleaner, multifoam, isopropyl alcohol / Alcohol etílico, limpia cristales específico, multi-espuma, alcohol isopropílico	Unipol (paste), solvent, bleach, chlorine products / Unipol (pasta), disolvente, lejía, productos con cloro	White sponge, microfibre cloth, paper cloth / Esponja blanca, paño de micro fibra, paño de papel	In order to prevent lime-scale stains, clean and dry the product properly with a soft cloth **right after each use**. In case of limescale stains, apply a solution of vinegar and water, then rinse and accurately dry with a cloth / Para evitar las manchas de cal, limpie y seque bien el producto con un paño suave **inmediatamente después de cada uso**. En caso de manchas de cal, aplique una solución de vinagre y agua, luego enjuague y seque con precisión con un paño	Do not mix different cleaning products together: such products, if mixed, could cause chemical reactions that could damage the finish / No mezcle diferentes productos de limpieza: si se mezclan, podrían producirse reacciones químicas que podrían dañar el acabado
708 COPPER BRUSHED PVD (P006) 	Scratchproof, high resistance / A prueba de arañazos alta resistencia	Ethyl alcohol, specific glass cleaner, multifoam, isopropyl alcohol / Alcohol etílico, limpia cristales específico, multi-espuma, alcohol isopropílico	Unipol, solvent, bleach, chlorine products / Unipol, disolvente, lejía, productos con cloro	White sponge, microfibre cloth, paper cloth / Esponja blanca, paño de micro fibra, paño de papel		Perform the cleaning in the direction of brushing. Otherwise, the finish may be scratched. Do not mix different cleaning products together: such products, if mixed, could cause chemical reactions that could damage the finish / Realice la limpieza en la dirección del cepillado. De lo contrario, el acabado podría rayarse. No mezcle diferentes productos de limpieza: si se mezclan, podrían producirse reacciones químicas que podrían dañar el acabado
706 BLACK METAL PVD (P001) 	Scratchproof, high resistance / A prueba de arañazos alta resistencia	Ethyl alcohol, specific glass cleaner, multifoam, isopropyl alcohol / Alcohol etílico, limpia cristales específico, multi-espuma, alcohol isopropílico	Unipol, solvent, bleach, chlorine products / Unipol, disolvente, lejía, productos con cloro	White sponge, microfibre cloth, paper cloth / Esponja blanca, paño de micro fibra, paño de papel		Do not mix different cleaning products together: such products, if mixed, could cause chemical reactions that could damage the finish / No mezcle diferentes productos de limpieza: si se mezclan, podrían producirse reacciones químicas que podrían dañar el acabado
707 BLACK METAL BRUSHED PVD (P004) 	Scratchproof, high resistance / A prueba de arañazos alta resistencia	Ethyl alcohol, specific glass cleaner, multifoam, isopropyl alcohol / Alcohol etílico, limpia cristales específico, multi-espuma, alcohol isopropílico	Unipol, solvent, bleach, chlorine products / Unipol, disolvente, lejía, productos con cloro	White sponge, microfibre cloth, paper cloth / Esponja blanca, paño de micro fibra, paño de papel		Perform the cleaning in the direction of brushing. Otherwise, the finish may be scratched. Do not mix different cleaning products together: such products, if mixed, could cause chemical reactions that could damage the finish / Realice la limpieza en la dirección del cepillado. De lo contrario, el acabado podría rayarse. No mezcle diferentes productos de limpieza: si se mezclan, podrían producirse reacciones químicas que podrían dañar el acabado
246 GOLD PVD BRUSHED PVD (P005) 	Scratchproof, high resistance / A prueba de arañazos alta resistencia	Ethyl alcohol, specific glass cleaner, multifoam, isopropyl alcohol / Alcohol etílico, limpia cristales específico, multi-espuma, alcohol isopropílico	Unipol, solvent, bleach, chlorine products / Unipol, disolvente, lejía, productos con cloro	White sponge, microfibre cloth, paper cloth / Esponja blanca, paño de micro fibra, paño de papel		
735 WARM BRONZE PVD (P037) 	Scratchproof, high resistance / A prueba de arañazos alta resistencia	Ethyl alcohol, specific glass cleaner, multifoam, isopropyl alcohol / Alcohol etílico, limpia cristales específico, multi-espuma, alcohol isopropílico	Unipol, solvent, bleach, chlorine products / Unipol, disolvente, lejía, productos con cloro	White sponge, microfibre cloth, paper cloth / Esponja blanca, paño de micro fibra, paño de papel		Do not mix different cleaning products together: such products, if mixed, could cause chemical reactions that could damage the finish / No mezcle diferentes productos de limpieza: si se mezclan, podrían producirse reacciones químicas que podrían dañar el acabado
726 WARM BRONZE BRUSHED PVD (P024) 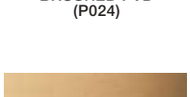	Scratchproof, high resistance / A prueba de arañazos alta resistencia	Ethyl alcohol, specific glass cleaner, multifoam, isopropyl alcohol / Alcohol etílico, limpia cristales específico, multi-espuma, alcohol isopropílico	Unipol, solvent, bleach, chlorine products / Unipol, disolvente, lejía, productos con cloro	White sponge, microfibre cloth, paper cloth / Esponja blanca, paño de micro fibra, paño de papel		Perform the cleaning in the direction of brushing. Otherwise, the finish may be scratched. Do not mix different cleaning products together: such products, if mixed, could cause chemical reactions that could damage the finish / Realice la limpieza en la dirección del cepillado. De lo contrario, el acabado podría rayarse. No mezcle diferentes productos de limpieza: si se mezclan, podrían producirse reacciones químicas que podrían dañar el acabado
727 BRASS BRUSHED PVD (P025) 	Scratchproof, high resistance / A prueba de arañazos alta resistencia	Ethyl alcohol, specific glass cleaner, multifoam, isopropyl alcohol / Alcohol etílico, limpia cristales específico, multi-espuma, alcohol isopropílico	Unipol, solvent, bleach, chlorine products / Unipol, disolvente, lejía, productos con cloro	White sponge, microfibre cloth, paper cloth / Esponja blanca, paño de micro fibra, paño de papel		
710 BRASS PVD (P011) 	Scratchproof, high resistance / A prueba de arañazos alta resistencia	Ethyl alcohol, specific glass cleaner, multifoam, isopropyl alcohol / Alcohol etílico, limpia cristales específico, multi-espuma, alcohol isopropílico	Unipol, solvent, bleach, chlorine products / Unipol, disolvente, lejía, productos con cloro	White sponge, microfibre cloth, paper cloth / Esponja blanca, paño de micro fibra, paño de papel		Do not mix different cleaning products together: such products, if mixed, could cause chemical reactions that could damage the finish / No mezcle diferentes productos de limpieza: si se mezclan, podrían producirse reacciones químicas que podrían dañar el acabado
720 NICKEL PVD (P014) 	Scratchproof, high resistance / A prueba de arañazos alta resistencia	Ethyl alcohol, specific glass cleaner, multifoam, isopropyl alcohol / Alcohol etílico, limpia cristales específico, multi-espuma, alcohol isopropílico	Unipol, solvent, bleach, chlorine products / Unipol, disolvente, lejía, productos con cloro	White sponge, microfibre cloth, paper cloth / Esponja blanca, paño de micro fibra, paño de papel		

GHRC FINISHES / ACABADOS GHRC

FINISH ACABADO	PROPERTIES PROPIEDADES	SUGGESTED PRODUCTS (*) SUGERIDO PRODUCTOS (*)	PRODUCTS TO AVOID PRODUCTOS A EVITAR	CLEANING TOOLS AND CLOTHS (**) HERRAMIENTAS DE LIMPIEZA Y PAÑOS (**)	MAINTENANCE (***) MANTENIMIENTO (***)	WARNINGS ADVERTENCIAS
123 COPPER GHRC (G066) 	Fingerprint proof, Corrosion resistant, Easy to clean / A prueba de huellas dactilares Resistente a la corrosión Fácil de limpiar	Specific glass cleaner / Limpiador de cristales específico	Ethyl alcohol, degreaser, isopropyl alcohol, multifoam, unipol (paste), white sponge / Alcohol etílico, limpia cristales específico, multi espuma, alcohol isopropílico Unipol (pasta), disolvente, lejía, productos con cloro	Microfibre cloth, paper cloth / Esponja blanca, paño de micro fibra, paño de papel A prueba de arañazos	In order to prevent limescale stains, clean and dry the product properly with a soft cloth **right after each use**. In case of limescale stains, apply a solution of vinegar and water, then rinse and accurately dry with a cloth / Para evitar las manchas de cal, limpie y seque bien el producto con un paño suave **inmediatamente después de cada uso**. En caso de manchas de cal, aplique una solución de vinagre y agua, luego enjuague y seque con precisión con un paño	Perform the cleaning very softly / Realice la limpieza muy suavemente
124 BLACK METAL GHRC (G067) 	Fingerprint proof, Corrosion resistant, Easy to clean / A prueba de huellas dactilares Resistente a la corrosión Fácil de limpiar	Specific glass cleaner / Limpiador de cristales específico	Ethyl alcohol, degreaser, isopropyl alcohol, multifoam, unipol (paste), white sponge / Alcohol etílico, limpia cristales específico, multi espuma, alcohol isopropílico Unipol (pasta), disolvente, lejía, productos con cloro	Microfibre cloth, paper cloth / Esponja blanca, paño de micro fibra, paño de papel A prueba de arañazos	In order to prevent limescale stains, clean and dry the product properly with a soft cloth **right after each use**. In case of limescale stains, apply a solution of vinegar and water, then rinse and accurately dry with a cloth / Para evitar las manchas de cal, limpie y seque bien el producto con un paño suave **inmediatamente después de cada uso**. En caso de manchas de cal, aplique una solución de vinagre y agua, luego enjuague y seque con precisión con un paño	Perform the cleaning very softly / Realice la limpieza muy suavemente
125 COPPER BRUSHED GHRC (G063) 	Fingerprint proof, Corrosion resistant, Easy to clean / A prueba de huellas dactilares Resistente a la corrosión Fácil de limpiar	Specific glass cleaner / Limpiador de cristales específico	Ethyl alcohol, degreaser, isopropyl alcohol, multifoam, unipol (paste), white sponge / Alcohol etílico, limpia cristales específico, multi espuma, alcohol isopropílico Unipol (pasta), disolvente, lejía, productos con cloro	Microfibre cloth, paper cloth / Esponja blanca, paño de micro fibra, paño de papel A prueba de arañazos	In order to prevent limescale stains, clean and dry the product properly with a soft cloth **right after each use**. In case of limescale stains, apply a solution of vinegar and water, then rinse and accurately dry with a cloth / Para evitar las manchas de cal, limpie y seque bien el producto con un paño suave **inmediatamente después de cada uso**. En caso de manchas de cal, aplique una solución de vinagre y agua, luego enjuague y seque con precisión con un paño	Perform the cleaning in the direction of brushing. Otherwise, the finish may be scratched / Realice la limpieza en la dirección del cepillado. De lo contrario, el acabado podría rayarse
126 BLACK METAL BRUSHED GHRC (G064) 	Fingerprint proof, scratchproof, Corrosion resistant, easy to clean / A prueba de huellas dactilares Resistente a las rayaduras resistente a la corrosión y fácil de limpiar	Specific glass cleaner / Limpiador de cristales específico	Ethyl alcohol, degreaser, isopropyl alcohol, multifoam, unipol (paste), white sponge / Alcohol etílico, limpia cristales específico, multi espuma, alcohol isopropílico Unipol (pasta), disolvente, lejía, productos con cloro	Microfibre cloth, paper cloth / Esponja blanca, paño de micro fibra, paño de papel A prueba de arañazos	In order to prevent limescale stains, clean and dry the product properly with a soft cloth **right after each use**. In case of limescale stains, apply a solution of vinegar and water, then rinse and accurately dry with a cloth / Para evitar las manchas de cal, limpie y seque bien el producto con un paño suave **inmediatamente después de cada uso**. En caso de manchas de cal, aplique una solución de vinagre y agua, luego enjuague y seque con precisión con un paño	Perform the cleaning in the direction of brushing. Otherwise, the finish may be scratched / Realice la limpieza en la dirección del cepillado. De lo contrario, el acabado podría rayarse

CLEANING GUIDELINES - FINISHES
INDICACIONES DE LIMPIEZA - ACABADOS

(*) **LIMPIADOR DE VIDRIO ESPECÍFICO:** utilizar en caso de poca suciedad. Rociar el producto sobre una esponja o paño y limpiar la superficie. Secar con precisión.
MULTI ESPUMA: utilizar para eliminar la grasa y las huellas dactilares. Rociar sobre un paño, limpiar la superficie y secar completamente
ALCOHOL ETÍLICO: adecuado para eliminar residuos de grasa o suciedad persistente. Humedezca el paño con una pequeña cantidad, limpie la superficie y seque correctamente
ALCOHOL ISOPROPÍLICO: indicado para la eliminación de residuos de grasa. Poner un poco de producto en un paño, limpiar la superficie y secar muy bien.
UNIPOL (ADVERTENCIA: ESTA PASTA ABRASIVA PUEDE RAYAR EL ACABADO): se utiliza para eliminar las manchas de cromo, y pulir las superficies de acero. Póngala en un paño, limpie la superficie, luego limpie con un paño humedecido con limpia cristales específico y seque adecuadamente.

(**) **ESPONJA BLANCA:** Adecuada para limpiar la suciedad ligeramente persistente. Pasar la esponja por la superficie. ATENCIÓN: LIMPIAR SUAVEMENTE
PAÑO DE MICROFIBRA: Adecuado para eliminar el polvo. ATENCIÓN: ANTES DE LIMPIAR, COMPRUEBE QUE NO HAY RESIDUOS QUE PUEDAN RAYAR LA SUPERFICIE.
PAÑO DE PAPEL: Adecuado para eliminar el polvo.También se puede rociar con productos de limpieza (NO rociar dichos productos directamente sobre la superficie). ATENCIÓN: ANTES DE LIMPIAR, COMPRUEBE QUE NO HAY RESIDUOS QUE PUEDAN RAYAR LA SUPERFICIE.

(***) DESPUÉS DE LIMPIAR CON AGUA, **SEQUE INMEDIATAMENTE CADA SUPERFICIE** PARA EVITAR LA APARICIÓN DE MANCHAS DE CAL. EL USO DE AGUA DESMINERALIZADA EVITARÁ LA FORMACIÓN DE DICHAS MANCHAS. LIMPIE LAS SUPERFICIES CON FRECUENCIA PARA EVITAR UN EXCESO DE SUCIEDAD O DE HUELLAS DACTILARES Y PARA MINIMIZAR EL ESFUERZO DE LIMPIEZA, EL COSTE Y EL RIESGO DE RAYAR/ ALTERAR EL ACABADO.

(****) **INSTRUCCIONES PARA LA LIMPIEZA DE LAS SUPERFICIES DE ACERO INOXIDABLE:**
El acero inoxidable cepillado puede mostrar huellas dactilares en las primeras etapas de la instalación, pero estas serán menos perceptibles después de las primeras limpiezas.
Los productos más eficaces para eliminar las huellas dactilares u otro tipo de manchas son el agua con jabón o un detergente suave. El acero inoxidable con acabado de espejo puede limpiarse con productos específicos utilizados habitualmente para la limpieza de cristales: lo más importante es que no contengan cloruros.
No utilice productos abrasivos, ya que pueden dejar arañazos irreparables en las superficies de acero inoxidable.
Como alternativa, para eliminar la contaminación, se puede utilizar un producto de limpieza específico para acero inoxidable que contenga ácido fosfórico, enjuagando cuidadosamente con agua limpia y secando.
Se aconseja tratar toda la superficie de acero inoxidable para evitar las manchas.
Los restos de mortero y cemento pueden tratarse con una solución que contenga una pequeña cantidad de ácido fosfórico. Enjuagar con agua (preferiblemente desmineralizada para reducir el riesgo de dejar manchas) y secar.
Nunca utilice ningún tipo de producto específicamente diseñado para eliminar el mortero ni ácido clorhídrico diluido: si se utilizan o se derraman accidentalmente sobre el acero inoxidable, enjuague completamente con agua limpia.

NO UTILICE PRODUCTOS QUE CONTENGAN CLORURO (ESPECIALMENTE ÁCIDO CLORHÍDRICO), ÁCIDO HIPOCLOROSO O PRODUCTOS UTILIZADOS PARA LIMPIAR LA PLATA.
Si se derrama accidentalmente sobre cualquier superficie de acero inoxidable, enjuague a fondo.
Para eliminar la suciedad ligera o las huellas dactilares, utilice un paño húmedo o de cuero de gamuza; para la suciedad más persistente, se recomiendan esponjas de nailon.

NO UTILICE ALMOHADILLAS DE LANA ABRASIVA NI ALMOHADILLAS DE LANA NO INOXIDABLE: además de rayar, pueden dejar depósitos de acero al carbono que, en presencia de humedad, podrían dar lugar a manchas de óxido.
En los acabados pulidos con textura superficial unidireccional, la limpieza debe hacerse con movimientos que sigan la dirección del acabado, no a través de él. Para evitar la contaminación por partículas de hierro, es necesario asegurarse de que las herramientas de limpieza elegidas no hayan sido utilizadas previamente en acero al carbono.
De hecho, los materiales para la limpieza de piezas de acero inoxidable deben reservarse exclusivamente para este fin.

CONDICIONES GENERALES DE VENTAS

1. Aplicabilidad

1.1.Las presentes condiciones generales de venta (las "Condiciones Generales") constituyen un contrato entre:
(i) "Gessi": referida a Gessi s.p.a. con domicilio social en Parco Gessi, 13037 aldea de Vintebbio, Serravalle Sesia (VC), N.I.F. 02235360027; y
(ii) "Comprador": referido al revendedor profesional que acepte proceder a la compra de los productos de Gessi tras haber recibido las presentes Condiciones Generales.
(Gessi y el Comprador se denominan colectivamente las "Partes").
1.2.Al aceptar proceder a la compra de los productos de Gessi (los "Productos") tras recibir estas Condiciones Generales, por ejemplo aceptando la entrega o efectuando el pago, el Comprador acepta estas Condiciones Generales de conformidad con el artículo 1327 del Código Civil italiano. Tras dicha aceptación, las presentes Condiciones Generales regirán todos los pedidos realizados por el Comprador (los "Pedidos"). Los Pedidos aceptados por Gessi se considerarán contratos de venta vinculantes que no podrán ser rescindidos unilateralmente por el Comprador. Los Pedidos aceptados y las presentes Condiciones Generales constituirán el acuerdo completo entre las Partes (el "Acuerdo").
1.3. Las presentes Condiciones Generales prevalecerán sobre cualquier otra disposición, exigencia y/o condición relativa al pedido de compra que realice el Cliente frente a Gessi, salvo aprobación expresa y por escrito de esta última.
1.4. Las presentes Condiciones Generales se rigen por la legislación italiana.
1.5.. Gessi se reserva el derecho, a su entera discreción, de modificar las Condiciones Generales periódicamente. Dichas modificaciones surtirán efecto desde el momento en que sean comunicadas al Cliente o desde su publicación en el sitio web de Gessi. La resolución, nulidad, ineficacia de una (o parte de) cláusula(s) del Acuerdo no implicará en modo alguno la resolución, nulidad, ineficacia de las demás cláusulas o parte de las cláusulas del Acuerdo.

2. Precios y formas de pago

2.1.Los precios indicados en esta lista de precios (la "Lista de Precios") no incluyen el IVA y se expresan en EUR. En el curso de la relación comercial con el Comprador, Gessi podrá notificar a este último cambios en los precios. Gessi y el Comprador podrán acordar descuentos específicos para los servicios de distribución del Comprador.
2.2.Gessi se reserva el derecho de modificar la Lista de Precios, por ejemplo, introduciendo cambios en los Productos y/o también eliminando el mismo modelo de esta Lista de Precios, en cualquier momento y a su entera discreción, sin obligación de avisar previamente al Comprador.
2.3.Los pagos serán exigibles en la fecha de vencimiento indicada en la correspondiente factura de Gessi y las sumas adeudadas no podrán ser retenidas en ningún caso por el Comprador. En particular, cualquier retraso en la entrega de los Productos o cualquier otro comportamiento de Gessi que, en opinión del Comprador, constituya un incumplimiento por parte de Gessi, no justificará un retraso por parte del Comprador en el pago de las sumas debidas.
2.4.En caso de retraso en el pago de los importes debidos por el Comprador, Gessi se reserva el derecho de aplicar intereses de demora de conformidad con el Decreto Legislativo 231/2002, sujetos en cualquier caso a los límites legales.

3. Reserva de dominio

Gessi seguirá siendo propietaria de los Productos solicitados hasta el pago por parte del Comprador del importe total acordado para el Pedido y/o hasta el pago aplazado únicamente si dicha forma de pago ha sido expresamente acordada por Gessi. A tal efecto, el Comprador se compromete a colaborar con Gessi en la protección de los bienes de esta última. Los riesgos de pérdida o deterioro de los Productos se transferirán al Comprador desde el momento en que los Productos le sean entregados, de conformidad con el art. 4.1. de las Condiciones Generales.

4. Envío y entrega de productos

4.1.Salvo que las Partes acuerden expresamente lo contrario, la entrega de los Productos se realizará EXW (Incoterms 2010) en el domicilio social de Gessi en Italia.
4.2.En el momento de la entrega de los Productos solicitados, el Comprador comprobará (i) si la cantidad de Productos recibida se corresponde con la cantidad comprada, y (ii) si el embalaje de los Productos está intacto. El Comprador informará de cualquier error y/o desviación en la entrega en un informe de entrega, en particular cualquier error en la cantidad y/o tipo de Productos entregados y/o cualquier daño en el embalaje. Este informe será confirmado por escrito por la persona que haya efectuado la entrega al Comprador, estampando su firma, y será enviado a Gessi.
4.3.Salvo que las Partes acuerden expresamente lo contrario, en el plazo de los 14 días naturales siguientes a la entrega, el Comprador también deberá (i) verificar si los Productos se entregaron en buen estado; (ii) documentar la presencia de cualquier defecto en los Productos mediante, por ejemplo, fotografías y/o vídeos que muestren claramente estos defectos; y (iii) informar de la presencia de estos defectos a Gessi por correo electrónico a la dirección de correo electrónico de su contacto comercial (cuya recepción de la comunicación será confirmada por Gessi) o por fax o carta certificada con acuse de recibo. El informe del Comprador incluirá una descripción detallada y documentada de dichos defectos. El Comprador pondrá los Productos a disposición de Gessi para que pueda realizar todas las comprobaciones necesarias o enviará los Productos a las instalaciones de Gessi para realizar las comprobaciones técnicas oportunas, en caso de que Gessi lo considere necesario. Los gastos de envío correrán a cargo de Gessi únicamente si las reclamaciones del Comprador son consideradas justificadas por Gessi.
4.4.En caso de que el Comprador no formule reclamaciones sobre los Productos pedidos y/o la entrega en los plazos y en la forma previstos en los artículos 4.2. y 4.3., se considerará que los Productos, salvo defectos visibles, han sido entregados en la cantidad y calidad acordadas, así como en buen estado, y el Comprador no podrá formular reclamaciones sobre la cantidad y calidad de los Productos entregados y/o el estado de los Productos, salvo que la legislación aplicable disponga otra cosa. Las disposiciones anteriores no afectarán a las obligaciones de garantía de Gessi. Las Partes entienden que ni las Condiciones Generales ni las garantías de Gessi afectarán a las garantías obligatorias previstas por la legislación aplicable.

5. Destino de los productos

5.1.Las Partes acuerdan que si la venta de los Productos en el país indicado por el Comprador como país de destino de los Productos y/o en el país donde se encuentra el Comprador está (o Gessi tiene conocimiento de que lo está) sujeta a restricciones o infringiría cualquier normativa aplicable (las "Restricciones"), a menos que se levanten las Restricciones, los Pedidos correspondientes serán cancelados por Gessi de conformidad con el art. 1456 C.C., sin posibilidad de cambiar el país de destino de los Productos y Gessi podrá, a su entera discreción, (i) reembolsar al Cliente el pago recibido por este por los Pedidos cancelados; y/o (ii) conceder un crédito al Cliente por los Productos no sujetos a las Restricciones, sujeto a disponibilidad. En ningún caso el Comprador tendrá derecho a exigir a Gessi que suministre Productos en países sujetos a Restricciones y/o que puedan ser utilizados para eludir las Restricciones, siendo Gessi un fabricante dedicado al cumplimiento escrupuloso de todas las leyes aplicables, incluidas las Restricciones. En caso de incumplimiento del artículo 12 octies del Reglamento (UE) nº 833/2014, Gessi, además del derecho a cancelar los Pedidos, podrá rescindir el Acuerdo y tendrá derecho a reclamar el reembolso de los gastos incurridos en relación con el Acuerdo que ha dado lugar al incumplimiento, así como una indemnización por daños. En cualquier caso, Gessi se compromete a notificar a las autoridades competentes en caso de incumplimiento de la prohibición prevista en el presente artículo.
5.2.El Comprador reconoce que los Productos pueden estar destinados a determinados territorios en los que las leyes locales establecen requisitos diferentes a los de otros territorios y/o en los que la estructura sanitaria difiere de la de otros países. El Comprador deberá en todo momento revender los Productos dentro de los territorios a los que se destinan los Productos para garantizar que cumplen con las leyes locales, sin perjuicio de cualquier ley (incluidas las leyes de la UE) que prohíba las restricciones en los territorios de reventa.

6. Garantías de Gessi

6.1.Gessi garantiza que los Productos cumplen con los detalles técnicos requeridos por la ley, sujetos en cualquier caso a tolerancias razonables comúnmente aceptadas en el mercado, y que en el momento de la entrega los Productos no presentan defectos y/o fallos relativos al material utilizado así como a la fabricación realizada.
6.2.Gessi no garantiza que los Productos sean compatibles con las leyes y equipos locales en todo el mundo. Por este motivo, la garantía es válida única y exclusivamente para todos los países a los que está destinado el Producto vendido al Comprador, sin perjuicio, no obstante, de lo dispuesto en la legislación aplicable.

7. Derechos de propiedad intelectual

7.1.El Comprador reconoce que todos los derechos de autor, diseños industriales, patentes, marcas registradas, marcas de servicio, logotipos, nombres comerciales, nombres de dominio y/o eslóganes, registrados o no registrados y todos los demás derechos de propiedad intelectual bajo diferentes jurisdicciones (los "Derechos de Propiedad Intelectual") de los que Gessi y/o sus filiales o empresas asociadas sean titulares o de los que Gessi y/o sus filiales o empresas asociadas dispongan de otro modo, son propiedad de Gessi y/o de sus filiales o empresas asociadas o han sido licenciados a Gessi y/o a sus filiales o empresas asociadas, otorgándoles el derecho exclusivo a utilizar y beneficiarse de dichos Derechos de Propiedad Intelectual y el Comprador no adquiere ningún Derecho de Propiedad Intelectual por el hecho de firmar las presentes Condiciones Generales.
7.2.Durante la relación comercial entre las Partes y tras su finalización, el Comprador no fabricará los Productos ni ningún otro producto similar o que imite a los Productos y, en cualquier caso, no infringirá los Derechos de Propiedad Intelectual bajo ninguna circunstancia y/o actuará de ninguna forma que pueda perjudicar el fondo de comercio de Gessi.
7.3.El Comprador no está autorizado a utilizar membretes, tarjetas de visita, insignias (incluso en la correspondencia por correo electrónico con clientes o terceros) u otras representaciones en nombre de Gessi o de una de sus filiales o afiliadas, ni a representarse a sí mismo como Gessi o como parte del Grupo al que pertenece Gessi o como una de sus filiales o afiliadas sin el permiso expreso por escrito de Gessi.
7.4.El Comprador comercializará, distribuirá y venderá los Productos exclusivamente bajo las marcas, logotipos, nombres comerciales y otros signos distintivos (las "Marcas") de Gessi y no bajo ninguna otra Marca. El Comprador no retirará ninguna de las Marcas de Gessi de los Productos y/o de su embalaje sin el consentimiento por escrito de Gessi. Cualquier eliminación, alteración y/o modificación de las Marcas de Gessi o de los datos técnicos o etiquetas entregados con los Productos o proporcionados de otro modo por Gessi se considerará una violación de los Derechos de Propiedad Intelectual de Gessi.
7.5.Las Partes entienden y acuerdan que Gessi no concede al Comprador ninguna licencia para utilizar las Marcas de Gessi u otros materiales suministrados por Gessi al Comprador, salvo para la promoción de los Productos y siguiendo estrictamente las instrucciones de Gessi.
7.6.El Comprador no modificará las Marcas ni los Productos de Gessi sin el previo consentimiento por escrito de esta última. El Comprador reconoce que si durante la vigencia del Contrato fuera necesario modificar los Productos, diseños, marcas, materiales promocionales y/o cualquier otro Derecho de Propiedad Intelectual titularidad de Gessi, Gessi seguirá siendo el propietario exclusivo de todos los Derechos de Propiedad Intelectual modificados.
7.7.El Comprador no intentará registrar ninguno de los Derechos de Propiedad Intelectual de Gessi. Además, el Comprador no intentará registrar o incluso utilizar marcas o diseños que sean confusamente similares a los Derechos de Propiedad Intelectual de Gessi (aunque no estén registrados).
7.8.El Comprador llevará a cabo su actividad comercial de tal forma que las acciones del Comprador siempre reflejen favorablemente los productos y la reputación de Gessi.
7.9.Se prohíbe al Comprador cualquier uso comercial de los Derechos de Propiedad Intelectual de Gessi distinto del estrictamente permitido por el Acuerdo.
7.10.El Comprador notificará inmediatamente a Gessi cualquier infracción real o potencial de los Derechos de Propiedad Intelectual de Gessi y cooperará con Gessi para proteger dichos Derechos de Propiedad Intelectual siguiendo estrictamente las directrices de Gessi.
7.11.Gessi podrá adoptar formas de distribución selectiva que se acordarán previamente entre las Partes.

8. Código de conducta y política

El Comprador se compromete a cumplir el código de conducta de Gessi y todas las políticas de Gessi aplicables al Comprador, que pueden consultarse en el sitio web oficial de Gessi https://www.gessi.com/.

9. Confidencialidad

El Comprador reconoce y acepta que, durante la vigencia de la relación contractual con Gessi y después de su terminación, toda la documentación e información comercial confidencial, en cualquier forma o soporte, divulgada por Gessi o en cualquier caso conocida por el Comprador, ya sea verbalmente o por escrito, como resultado de la relación comercial con Gessi o a través de ella, y que no sea de conocimiento general del público, como por ejemplo, aunque no exclusivamente, información relativa a Productos, finanzas, procesos, servicios, clientes, compras, resultados de pruebas, tecnología, contabilidad, fabricación, distribución y comercialización (la "Información") seguirá siendo propiedad exclusiva de Gessi, será estrictamente confidencial por el Comprador y este no podrá publicarla, divulgarla, difundirla ni utilizarla en modo alguno, salvo en los casos expresamente permitidos en las presentes Condiciones Generales. El Comprador no podrá reproducir ni copiar la Información, ni total ni parcialmente, y deberá devolverla o destruirla a la expiración o terminación del Acuerdo. El Comprador salvaguardará dicha Información y se asegurará de que solo tengan acceso a la misma aquellos empleados, directivos y administradores que necesiten tener acceso a la Información para cumplir con sus obligaciones en virtud del Acuerdo, y de que dichos empleados, directivos y administradores cumplan con las obligaciones de confidencialidad y no utilización establecidas en las Condiciones Generales. Asimismo, deberán cumplir los códigos de conducta y las políticas de Gessi.

AKABA

akaba.mx